«ԷԴ ԱՐՏ ՊՐՈԵԿՏ» ՍՊԸ

«ЭД АРТ ПРОЕКТ» ООО

«ED ART PROJECT» LLC

✉ք.Երևան Էրեբունի փ. 34 շ. բն. 36 ☎ /099/ 899-221

@ ed.art.projekt@internet.ru ☎ /043/ 411-711

ՊԱՅՄԱՆԱԳԻՐ ՀՀՏՄ-ՀԲՄԽԾՁԲ-25/03

Տ-10-55 /Հ-64/ (Նորաշեն) –Մովսես մարզային նշանակության ավտոճանապարհի կմ 7+600-կմ7+682 հատվածի հողային պաստառի վերականգնման և հենապատի կառուցման աշխատանքներ

ԱՇԽԱՏԱՆՔԱՅԻՆ ՆԱԽԱԳԻԾ

«ԷԴ ԱՐՏ ՊՐՈԵԿՏ» ՍՊԸ

ՏՆՕՐԵՆ՝ **Է.Եղիազարյան**

ՀԱՍՏԱՏՈՒՄ ԵՄ՝

ՀՀ ՏԱՎՈՒՇԻ ՄԱՐԶՊԵՏԻ ԱՇԽԱՏԱԿԱԶՄ
ԳԼԽԱՎՈՐ ՔԱՐՏՈՒՂԱՐ՝ **Ա. Գևորգյան**

ԵՐԵՎԱՆ 2025

«ԷԴ ԱՐՏ ՊՐՈԵԿՏ» ՍՊԸ

«ЭД АРТ ПРОЕКТ» ООО

«ED ART PROJECT» LLC

✉ք.Երևան Էրեբունի փ. 34 շ. բն. 36 ✆☎ /099/ 899-221

@ ed.art.projekt@internet.ru ✆☎ /043/ 411-711

ՊԱՅՄԱՆԱԳԻՐ ՀՀՏՄ-ՀԲՄԽԾՁԲ-25/03

S-10-55 /Հ-64/ (Նորաշեն) –Մովսես մարզային նշանակության ավտոճանապարհի

կմ 7+600-կմ7+682 հատվածի

հողային պաստառի վերականգնման և հենապատի կառուցման աշխատանքներ

ԱՇԽԱՏԱՆՔԱՅԻՆ ՆԱԽԱԳԻԾ

«ԷԴ ԱՐՏ ՊՐՈԵԿՏ» ՍՊԸ

տնօրեն՝
Է.Եղիազարյան

հաստատում եմ՝
ՀՀ Տավուշի մարզպետի աշխատակազմ
Գլխավոր քարտուղար՝
Ա. Գևորգյան

Համաձայնեցված է
Բերդի համայնքապետարան
համայնքի ղեկավար
Ա. Հակոբյան

ԵՐԵՎԱՆ 2025

«ԷԴ ԱՐՏ ՊՐՈԵԿՏ» ՍՊԸ

«ЭД АРТ ПРОЕКТ» ООО

«ED ART PROJECT» LLC

Թիվ ԷԵ25-42

«13» հոկտեմբերի 2025թ.

ՀՀ ՏԱՎՈՒՇԻ ՄԱՐԶՊԵՏԻ ԱՇԽԱՏԱԿԱԶՄԻ
ԳԼԽԱՎՈՐ ՔԱՐՏՈՒՂԱՐ
Պրն. ԱՐՄԱՆ ԳԵՎՈՐԳՅԱՆԻՆ

Հարգելի՝ պրն. Գևորգյան

Տեղեկացնում ենք Ձեզ,որ ՀՀ Տավուշի մարզիպետի աշխատակազմի և «ԷԴ ԱՐՏ ՊՐՈԵԿՏ» ՍՊԸ-ի կողմից կնքված « **ՀՀՏՄ-ՀԲՄԽԾՁԲ-25/03**» գնման պայմանագրի շրջանակներում, մեր կազմակերպության կողմից իրականացվող, մասնավորապես.

S-10-55 /Հ-64/ (Նորաշեն) –Մովսես մարզային նշանակության ավտոճանապարհի կմ 7+600-կմ7+682 հատվածի հողային պաստառի վերականգնման և հենապատի կառուցման աշխատանքների

նախագծա-նախահաշվային փաստաթղթերի կազմման համար անհրաժեշտ է նշված ճանապարհների շինարարական աշխատանքներից առաջացած շինաղբի համար աղբակույտերի տեղերի հեռավորությունը՝ համապատասխան կմ-ով:

Խնդրում ենք տրամադրել Ձեր կողմից հաստատված շինաղբի տեղափոխման տեղեկանքը:

Հարգանքով՝

«ԷԴ ԱՐՏ ՊՐՈԵԿՏ» ՍՊԸ -ի տնօրեն Է.Եղիազարյան

✉ ք.Երևան Էրեբունի փ. 34 շ. բն. 36 ☎ /099/ 899-221

@ ed.art.projekt@internet.ru ☎ /043/ 411-711

ՀԱՅԱՍՏԱՆԻ ՀԱՆՐԱՊԵՏՈՒԹՅՈՒՆ ՏԱՎՈՒՇԻ ՄԱՐԶՊԵՏԻ ԱՇԽԱՏԱԿԱԶՄ
ԳԼԽԱՎՈՐ ՔԱՐՏՈՒՂԱՐ

4001, ՀՀ ք. Իջեւան Սահմանադրության 1, հեռ. /0263/ 4-19-82
Էլ.փոստ: tavush@mta.gov.am, **Կայք** *http://tavush.mtad.am*

,,17,, 10 2025թ N 01/ 04989-2025

«ԷԴ ԱՐՏ ՊՐՈԵԿՏ» ՍՊԸ ՏՆՕՐԵՆ ՊԱՐՈՆ Է. ԵՂԻԱԶԱՐՅԱՆԻՆ

Հարգելի պարոն Եղիազարյան

Ի պատասխան Ձեր 13.10.2025թ. թիվ ԷԵ 25-42 գրության կից Ձեզ է տրամադրվում. ՀՀ Տավուշի մարզպետի աշխատակազմի և «ԷԴ ԱՐՏ ՊՐՈԵԿՏ» ՍՊԸ-ի կողմից կնքված «ՀՀՏՄ-ՀԲՄԽԾՁԲ-25/03» գնման պայմանագրի շրջանակներում իրականացվող՝ Տ-10-55 /Հ-64/ (Նորաշեն) –Մովսես մարզային նշանակության ավտոճանապարհի կմ 7+600-կմ7+682 հատվածի հողային պաստառի՝ վերականգնման և հենապատի կառուցման աշխատանքների նախագծա-նախահաշվային փաստաթղթերի կազմման համար նշված ճանապարհի շինարարական աշխատանքներից առաջացող շինաղբի տեղափոխման տեղեկանքը, հաստատված Բերդի համայնքապետարանի կողմից:

Առդիր՝ էլեկտրոնային նյութեր:

Հարգանքով՝

Ա. ԳԵՎՈՐԳՅԱՆ

17.10.2025

X

ԱՐՄԱՆ ԳԵՎՈՐԳՅԱՆ

Signed by: GEVORGYAN ARMAN 2412760241

Կատարող՝ Միսակ Մելքումյան
Հեռախոս՝ /077012345/

ՀԱՅԱՍՏԱՆԻ ՀԱՆՐԱՊԵՏՈՒԹՅՈՒՆ ՏԱՎՈՒՇԻ ՄԱՐԶ ԲԵՐԴԻ ՀԱՄԱՅՆՔԱՊԵՏԱՐԱՆ

Հայաստանի Հանրապետության Տավուշի մարզի Բերդ համայնք.
Հայաստան, ՏԱՎՈՒՇ, ԲԵՐԴ, Լևոն Բեկի, Շ 5, 4201, Հեռ. (0267) 2-10-81, (0267) 2-37-79, (0267) 2-21-21, (0267) 2-49-59, berd.tavush@mta.gov.am

N 5883
15 հոկտեմբեր 2025 թ.

ՏԵՂԵԿԱՆՔ

Տրվում է առ այն, որ Նորաշեն - Մովսես մարզային նշանակության ավտոճանապարհի կմ. 7 +600կմ.+682 հատվածի հողային պաստառի վերականգնման և հենապատի կառուցման աշխատանքների հետևանքով առաջացած շինաղբը տեղափոխելու համար տրամադրվում է Մովսես - Այգեպար ճանապարհի՝ Մովսես բնակավայրի վերջից՝ 150 մ. հեռավորությամբ հատվածը, ճանապարհի աջ մասը, կառուցվող օբյեկտից՝ 1,5 կմ. հեռավորության վրա:

Տրվում է ներկայացնելու ԸՍՏ ՊԱՀԱՆՋԻ:

Մոսեսգեղ գյուղի վարչական ղեկավար **Արմեն Փոլադյան**

Կատ. Առաջին կարգի մասնագետ
Կարինե Քաղալյան
+37493914920

ՀԱՅԱՍՏԱՆԻ ՀԱՆՐԱՊԵՏՈՒԹՅԱՆ ՏԱՎՈՒՇԻ ՄԱՐԶԻ ԲԵՐԴԻ ՀԱՄԱՅՆՔԱՊԵՏԱՐԱՆ

Հայաստանի Հանրապետության Տավուշի մարզի Բերդ համայնք, Հայաստան, ՏԱՎՈՒՇ, ԲԵՐԴ, Լեոն Բեկի, Ճ 5, 4201, Հեռ. (0267) 2-10-81, (0267) 2-37-79, (0267) 2-21-21, (0267) 2-49-59
, berd.tavush@mta.gov.am

ՀՀ ՏԱՎՈՒՇԻ ՄԱՐԶՊԵՏԻ ԱՇԽԱՏԱԿԱԶՄ ԳԼԽԱՎՈՐ ՔԱՐՏՈՒՂԱՐԻ ՓՈԽԱՐԻՆՈՂ ԱՄՔԱՆԱԶ ԲԱԲԼՈՒՄՅԱՆԻՆ

N 2778/ել/25
15 հոկտեմբեր 2025թ.

Հարգելի՛ պարոն Բաբլումյան,

Ի պատասխան Ձեր N 03//04917-2025 - 14/10/2025 գրության՝ Ձեզ ենք ներկայացնում <<ԷԴ ԱՐՏ>> ՍՊԸ-ի կողմից ՀՀՏՄ-ՀԲՄԽԾՁԲ-25/03 պայմանագրի շրջանակներում կատարվող աշխատանքների համար պահանջվող տեղեկանքը:

Առդիր՝ 1 /մեկ/ թերթ

Հարգանքով՝

ԲԵՐԴ ՀԱՄԱՅՆՔԻ ՂԵԿԱՎԱՐ՝ Ա. ՀԱԿՈԲՅԱՆ

Կատ. Գլխավոր մասնագետի ժ/պ՝ Է. Մելիքյան
+37443222356

«ԷԴ ԱՐՏ ՊՐՈԵԿՏ» ՍՊԸ

«ЭД АРТ ПРОЕКТ» ООО

«ED ART PROJECT» LLC

Թիվ ԷԵ25-37

«16»սեպտեմբերի 2025թ.

«Գազպրոմ Արմենիա» ՓԲԸ Վարչության նախագահ-Գլխավոր տնօրեն՝
Աշոտ Յակոբյանին
/Էլ.փոստի հասցե՝ inbox@gazpromarmenia.am

«Հայաստանի էլեկտրական ցանցեր» ՓԲԸ ժամանակավոր կառավարիչ՝
Ռոմանոս Պետրոսյան
/Էլ.փոստի հասցե՝office@ena.am

«ՎԵՈԼԻԱ ՋՈՒՐ» ՓԲԸ-ի ԳԼԽԱՎՈՐ
ՏՆՕՐԵՆ՝ տիկին Մարիաննա Շահինյանին
/Էլ. փոստի հասցե՝ am.water.com.all@veolia.com

«ԷԴ ԱՐՏ ՊՐՈԵԿՏ» ՍՊԸ ՏՆՕՐԵՆ՝
ՊԱՐՈՆ ԷԴԳԱՐ ԵՂԻԱԶԱՐՅԱՆԻՑ

Հարգելի՝ գործընկերներ,

«ԷԴ ԱՐՏ ՊՐՈԵԿՏ» ՍՊԸ-ն իրականացնում է
ՀՀ Տավուշի մարզի Տ-10-55 /Հ-64/ (Նորաշեն) –Մովսես մարզային նշանակության ավտոճանապարհի կմ 7+600-կմ7+682 հատվածի հողային պաստառի վերականգնման և հենապատի կառուցման աշխատանքների նախագծա-նախահաշվային փաստաթղթերի մշակման ծառայություններ/մրցույթի ծածկագիր՝ ՀՀՏՄ-ՀԲՄԽԾՁԲ-25/03/:

Նախագծային աշխատանքների իրականացման համար խնդրում ենք տրամադրել տեղում գոյություն ունեցող ինժեներական ցանցի վերաբերյալ տեղեկություն՝ խորությունները և տեղադիրքը:

Առդիր 1 հատ PDF ֆայլը:

Հարգանքով՝

«ԷԴ ԱՐՏ ՊՐՈԵԿՏ» ՍՊԸ -ի տնօրեն Է.Եղիազարյան

ք.Երևան Էրեբունի փ. 34 շ. բն. 36 ☎ /099/ 899-221

@ ed.art.projekt@internet.ru ☎ /043/ 411-711

GAZPROM ARMENIA

Закрытое акционерное общество
«Газпром Армения»
(ЗАО «Газпром Армения»)

ГЛАВНЫЙ ИНЖЕНЕР
ПЕРВЫЙ ЗАМЕСТИТЕЛЬ
ГЕНЕРАЛЬНОГО ДИРЕКТОРА

Тбилисское шоссе, 43, Ереван, Республика Армения, 0091
тел.: (374 10) 294-888, 294-753, факс: (374 10) 294-728
e-mail: inbox@gazpromarmenia.am, gazpromarmenia.am

«Գազպրոմ Արմենիա»
փակ բաժնետիրական ընկերություն
(«Գազպրոմ Արմենիա» ՓԲԸ)

ԳԼԽԱՎՈՐ ՃԱՐՏԱՐԱԳԵՏ
ԳԼԽԱՎՈՐ ՏՆՕՐԵՆԻ
ԱՌԱՋԻՆ ՏԵՂԱԿԱԼ

0091, ՀՀ, Երևան, Թբիլիսյան խճուղի 43
հեռ.՝ (374 10) 294-888, 294-753, ֆաքս՝ (374 10) 294-728
էլ.փոստ՝ inbox@gazpromarmenia.am, gazpromarmenia.am

«30» 09 2025 г. № 02/18.1/7241-2025

«ԷԴ ԱՐՏ ՊՐՈԵԿՏ» ՍՊԸ տնօրեն
պարոն Է. Եղիազարյանին

Ձեր 16.09.2025թ. № Թիվ ԷԵ25-37
գրությունների վերաբերյալ

Հարգելի պարոն Եղիազարյան

Տեղեկացնում ենք, որ Ձեր գրությունով ներկայացված ՀՀ Տավուշի մարզի Տ-10-55 /Հ-64/ (Նորաշեն)-Մովսես մարզային նշանակության ավտոճանապարհի կմ 7+600-կմ7+682 հատվածում՝ գրությանը կից հատակագծում ուրվագծային տեսքով նշված տարածքներում «Գազպրոմ Արմենիա» ՓԲԸ-ին պատկանող էներգատեղակայանքներ չկան:

Հարգանքով՝

Ա. Գաբրիելյան

Ա.Սարգսյան
+374 (010) 29-47-96

ՀԱՅԱՍՏԱՆԻ ԷԼԵԿՏՐԱԿԱՆ ՑԱՆՑԵՐ

ՏԵԽՆԻԿԱԿԱՆ ՏՆՕՐԵՆ

ՀՀ, ք. Երևան, 0047, Ա. Արմենակյան 127, հեռ.՝ +374 (11) 59 12 01, +374 (11) 59 12 00

№ 1.9.9179
«23» 09 2025
Ձեր

<ԷԴ ԱՐՏ ՊՐՈԵԿՏ> ՍՊԸ
Տնօրեն
Պարոն Է.Եղիազարյանին
Ծանուցման հասցե Ք.Երևան Էրեբունի փ.34շ. բն.36

Հարգելի պարոն Եղիազարյան

Ի պատասխան Ձեր թիվ ԷԵ25-37 առ 16.09.25թ. գրության՝ կապված ՀՀ Տավուշի մարզի Տ-10-55 /Հ- 64/ Նոյեմբերյան - Մովսես մարզային նշանակության ավտոճանապարհի կմ 7+600+կմ 7+682 հատվածի հողային պաստառի վերականգնման և հենապատի կառուցման աշխատանքների նախագծա - նախահաշվային փաստաթղթերի մշակման ծառայությունների իրականացման հետ, տեղեկացնում եմ Ձեզ, որ <<ՀԷՑ>> ՓԲ ընկերությունը նշված հասցեի տարածքում էլ.կոմունիկացիաներ չունի, անվտանգության գոտիները խախտված չեն:

Դ. Գրիգորյան

Կատ.Հ. Ավագյան
հեռ. 011-59.12.30

1134-A-25

VEOLIA
Ջուր

«24» 09 2025թ.

N ՄԸ/ 34987

«Էդ Արտ Պրոեկտ» ՓԲԸ
տնօրեն Էդգար Եղիազարյանին
/էլ.հասցեն՝ ed.art.projekt@internet.ru/

Առարկան՝ Պարզաբանում գրության վերաբերյալ

Հարգելի պարոն Եղիազարյան,

Ի պատասխան Ձեր 16.09.2025թ. դիմումի՝ հայտնում եմ, որ Տավուշի մարզի Տ-10-55 /Հ-64/ (Նորաշեն) –Մովսես մարզային նշանակության ավտոճանապարհի 7+600-կմ7+682 հատվածը չի սպասարկվում «Վեոլիա Ջուր» ՓԲԸ կողմից, ուստի քննարկվող տարածքում Ընկերության կողմից սպասարկվող ջրամատակարարման և ջրահեռացման կոմունիկացիաներ առկա չեն:

Հարգանքով՝

Գլխավոր տնօրեն
Մ. Շահինյան

Պատասխանատու՝
Լ. Բարեյան

ՀՀ ԵՐԵՎԱՆ «ՎԵՈԼԻԱ ՋՈՒՐ» ՓԲԸ
ԵԼԻՑ 34987
«24» 09 2025 թ.

ՀՀ, ք. Երևան, 0025,Աբովյան 66ա
Հեռ.՝ 1-85, 0-800-00-185, 011-300-185
Էլ. փոստ՝ am.water.office.all@veolia.com
Վեբ-էջ՝ www.veolia.am

RA, Yerevan, 0025, Str. Abovyan 66a
Tel.: 1-85, 0-800-00-185, 011-300-185
E-mail: am.water.office.all@veolia.com
Web site: www.veolia.am

ՀԱՅԱՍՏԱՆԻ ՀԱՆՐԱՊԵՏՈՒԹՅԱՆ ՔԱՂԱՔԱՇԻՆՈՒԹՅԱՆ ԿՈՄԻՏԵ

ԼԻՑԵՆԶԻԱ

ՔՊԼ-003127, 1-ին դաս

(սերիան, համարը, դասը)

ՔԱՂԱՔԱՇԻՆԱԿԱՆ ՓԱՍՏԱԹՂԹԵՐԻ ԿԱԶՄՈՒՄ՝ ԲԱՑԱՌՈՒԹՅԱՄԲ ԿՈՆՍՏՐՈՒԿՏՈՐԱԿԱՆ ԵՎ ՃԱՐՏԱՐԱՊԵՏԱԿԱՆ ՄԱՍԵՐԻ

(քաղաքաշինության բնագավառում գործունեության տեսակը)

ՏՐՎԱԾ Է

2025-09-08, «ԷԴ ԱՐՏ ՊՐՈԵԿՏ» ՍՊԸ

(լիցենզիան տալու տարեթիվը, ամիսը, օրը, քաղաքաշինության գործունեության սուբյեկտի անվանումը,

ՀՀ, ԵՐԵՎԱՆ, ԷՐԵԲՈՒՆԻ, ԷՐԵԲՈՒՆԻ Փ., 34, 36 ԲՆ.

գտնվելու վայրը՝ այդ թվում, անհատ ձեռնակատիրոջ դեպքում՝ անունը, ազգանունը և բնակության վայրը)

Գործողության ժամկետը՝ 08.09.2030թ.

(օրը, ամիսը, տարեթիվը)

ՀՍԿԻՉ ՀԱՄԱՐ՝ **UGB5-4465-F294-A514**

Սույն փաստաթուղթը տրված է բացառապես էլեկտրոնային եղանակով: Փաստաթղթի վավերականության ստուգումն ու էլեկտրոնային բնօրինակի ներբեռնումը հնարավոր է իրականացնել https://verify.e-gov.am Հայաստանի Հանրապետության պաշտոնական փաստաթղթերի վավերականության ստուգման միասնական համակարգի կայքում մուտքագրելով հսկիչ համարը կամ սքանավորելով արագ արձագանքման ծածկագիրը (QR Code):

ՀԱՅԱՍՏԱՆԻ ՀԱՆՐԱՊԵՏՈՒԹՅԱՆ ՔԱՂԱՔԱՇԻՆՈՒԹՅԱՆ ԿՈՄԻՏԵ

ԼԻՑԵՆԶԻԱՅԻ ՆԵՐԴԻՐ

ՔՊՆ-003127-09

(ներդիրի սերիան, համարը)

«ԷԴ ԱՐՏ ՊՐՈԵԿՏ» ՍՊԸ

(լիցենզավորված քաղաքաշինության գործունեության սուբյեկտի անվանումը)

ՏՐԱՆՍՊՈՐՏԱՅԻՆ ՈՒՂԻՆԵՐ (ԱՎՏՈՄՈԲԻԼԱՅԻՆ ՃԱՆԱՊԱՐՀՆԵՐ, ԵՐԿԱԹՈՒՂԱՅԻՆ ԳԾԵՐ ԵՎ ՕԴԱՆԱՎԱԿԱՅԱՆՆԵՐ, ԱՐՀԵՍՏԱԿԱՆ ԿԱՌՈՒՑՎԱԾՔՆԵՐ՝ ԿԱՄՈՒՐՋՆԵՐ, ԹՈՒՆԵԼՆԵՐ, ՈՒՂԵԱՆՑՆԵՐ, ԷՍՏԱԿԱԴԱՆԵՐ, ՀԵՆԱՊԱՏԵՐ ԵՎ ԱՅԼՆ)

(քաղաքաշինության բնագավառում գործունեության ենթատեսակը)

08.09.2025թ.

(ներդիրը տալու օրը, ամիսը, տարեթիվը)

Գործողության ժամկետը՝ 08.09.2030թ.

(օրը, ամիսը, տարեթիվը)

Ներդիրը վավերական է լիցենզիայի առկայության դեպքում

ՀՍԿԻՉ ՀԱՄԱՐ՝ **UG2B-D948-E286-5DCB**

Սույն փաստաթուղթը տրված է բացառապես էլեկտրոնային եղանակով: Փաստաթղթի վավերականության ստուգումն ու էլեկտրոնային բնօրինակի ներբեռնումը հնարավոր է իրականացնել https://verify.e-gov.am Հայաստանի Հանրապետության պաշտոնական փաստաթղթերի վավերականության ստուգման միասնական համակարգի կայքում մուտքագրելով հսկիչ համարը կամ սքանավորելով արագ արձագանքման ծածկագիրը (QR Code):

Պատասխանատու մասնագետի/ների անձնագրային տվյալներ	հավաստագրի սերիա	հավաստագրի համար	ստանալու օր, ամիս, տարեթիվ
ԷԴԳԱՐ ԵՂԻԱԶԱՐՅԱՆ	Հ	001089	2024-08-14

ՀՍԿԻՉ ՀԱՄԱՐ՝ UG2B-D948-E286-5DCB
Սույն փաստաթուղթը տրված է բացառապես էլեկտրոնային եղանակով: Փաստաթղթի վավերականության ստուգումն ու էլեկտրոնային բնօրինակի ներբեռնումը հնարավոր է իրականացնել https://verify.e-gov.am Հայաստանի Հանրապետության պաշտոնական փաստաթղթերի վավերականության ստուգման միասնական համակարգի կայքում մուտքագրելով հսկիչ համարը կամ սքանավորելով արագ արձագանքման ծածկագիրը (QR Code):

Բովանդակություն

Առաջադրանք
Բացատրագիր
Տեխնիկական

ԱՄՓՈՓԱԳՐԵՐ

Համահավաք ամփոփագիր

ԳԾԱԳՐԵՐ

1. Տախեոմետրական հանույթ
2. Հատակագիծ
3. Ստորին հենապատ Երկայնական կտրվածք
4. Ստորին հենապատ Երկայնական կտրվածք
5. Ստորին հենապատ Երկայնական կտրվածք
6. Ստորին հենապատ Լայնական կտրվածքներ
7. Ստորին հենապատ կտրմածքներ, ծավալներ
8. Լայնական կտրվածքներ
9. Լայնական կտրվածքներ
10. Լայնական կտրվածքներ

ՇԻՆԱՐԱՐՈՒԹՅԱՆ ԿԱԶՄԱԿԵՐՊՄԱՆ ՆԱԽԱԳԻԾ

1. Ստորին հեհապատերի իրականացում
2. Ա/բ ծածկի իրականացում

ՀԱՎԵԼՎԱԾՆԵՐ

1. Երթևեկության կարգավորման սխեմա
2. Օբյեկտի սկզբում և վերջում տեղադրվող տիպային նշան
3. Եզրապատ (парапет)
4. Блок/Բլոկ Б-1-20-50

Բ Ա Ց Ա Տ Ր Ա Գ Ի Ր

Սույն նախագծով նախատեսված է ՀՀ Տավուշի մարզի Տ-10-55 /Հ-64/ (Նորաշեն) –Մովսես մարզային նշանակության ավտոճանապարհի կմ 7+600-կմ7+682 հատվածի հողային պաստառի վերականգնման և հենապատի կառուցման աշխատանքներ:

Նախագիծը կազմվել է ըստ ՀՀ Տավուշի մարզպետի աշխատակազմի տրված առաջադրանքի:

Ներկայացված տեղամասում 2025 թվականի օգոստոս ամսին կատարվել է ուսումնասիրություն:

ՆԵՐԱԾՈՒԹՅՈՒՆ

Համաձայն տրված առաջադրանքի անհրաժեշտ է կատարել Տ-10-55 /Հ-64/ (Նորաշեն) – Մովսես մարզային նշանակության ավտոճանապարհի կմ 7+600-կմ7+682 հատվածի հողային պաստառի վերականգնման և հենապատի կառուցման աշխատանքեր: Նախագծով նախատեսվում է .

1. Ստորին հենապատի կառուցման աշխատանքներ

2. 0,4x0,6x2,5մ չափսի եզրապատերի (парапет) իրականացում

3.Б-1-20-50 վաքի տեղադրում

4. Ճանապարհային պատվածքի վերականգնում

ՏԵԽՆԻԿԱԿԱՆ ՆՈՐՄԱՏԻՎՆԵՐ

Նախագծային աշխատանքները կատարվել են ՀՀՇՆ 31-01-2022 «Ավտոմոբիլային ճանապարհներ», ՀՀՇՆ 30-01-2023 «Քաղաքաշինություն. Քաղաքային և գյուղական բնակավայրերի հատակագծում և կառուցապատում» նորմաների, AutoCad և Civil3D համակարգչային ծրագրերով:

ՇՐՋԱԿԱ ՄԻՋԱՎԱՅՐԻ ՊԱՀՊԱՆՈՒՄ

Շինարարության ժամանակ անհրաժեշտ է հատուկ ուշադրություն դարձնել շրջակա միջավայրին: Շինարարական աշխատանքների կատարման ժամանակ անհրաժեշտ է խնամքով վերաբերվել մոտակա ծառերին և թփերին, պահպանելով նրանց վնասումից և ոչնչացումից:

Աշխատանքների ավարտից հետո անհրաժեշտ է մաքրել շրջակա տարածքը ավելորդ բնահողից և շին. աղբից տեղափոխելով այն լցակույտ:

Շինարարության ժամանակ պետք է պահպանել հետևյալ նորմատիվային փաստաթղթերը.

ՀՀՇՆ 13-02-2022 «Անվտանգության տեխնիկան շինարարությունում» և ՀՀՇՆ I-3.01.01-2008 «Շինարարական արտադրության կազմակերպում»:

Շինարարության ժամանակ հաշվի առնել գոյություն ունեցող ստորգետնյա ինժեներական կառուցվածքները /գազատար, ջրատար խողովակաշարեր, կապի և էլեկտրո մալուխներ/ տեղյակ պահելով համապատասխան կազմակերպություններին:

Բնապահպանական բոլոր միջոցառումները պետք է իրականացնել բնապահպանական կառավարման պլանին համապատասխան:

Կազմեց՝ Է. Եղիազարյան

Պահանջվող լաբորատոր ստուգումները,			
N	**Աշխատանքի անվանումը**	**Չափման միավոր**	**Քանակ**
1	Ցեմենտոբետոն B15 50մ3-ից 3 նմուշ	նմուշ	1
2	Ցեմենտոբետոն B20 50մ3-ից 3 նմուշ	նմուշ	8
3	Ա/բ խառնուրդի կազմության ընտրություն (բաղադրատոմս),մանրահատիկ, տիպը	հատ	1
4	Ավազ ա/բ խառնուրդի համար	նմուշ	
*	մանրահատիկ ա/բ-ի համար 1000մ3-ից 1 նմուշ	նմուշ	1
5	Խիճ ա/բ խառնուրդի համար	նմուշ	1
6	Խիճ հիմքի համար 1500մ3-ից 1 նմուշ	նմուշ	1
7	Ա/բ խառնուրդ ԱԲԳ-ից, մանրահատիկ, ամեն 500տ 1 նմուշ	նմուշ	1
8	Ա/բ խառնուրդ տեղադրված փռված,չխտացված,մանրահատիկ ամեն 500տ 1 նմուշ	նմուշ	1
9	Հանքային փոշի	նմուշ	
*	մանրահատիկ ա/բ-ի համար 200տ-ից 1 անգամ	նմուշ	1
10	Կապակցող նյութ բիտում	նմուշ	
*	մանրահատիկ, ամեն 50տ 1 նմուշ	նմուշ	1
*	հիմքի համար, ամեն 50տ 1 նմուշ	նմուշ	1
11	Ա/բ խառնուրդ տեղադրված խտացված կեռային նմուշ(ամեն 7000մ2 համար 1 լրակազմ 3 նմուշ)	լրակազմ	1

ՊԱՀԱՆՋՎՈՂ ՏԵԽՆԻԿԱԿԱՆ ՄԻՋՈՑՆԵՐԸ		
Ավտոինքնաթափ	ցանկացած	2
Էքսկավատոր	ցանկացած	1
Ասֆալտատեղադրիչ	ոչ պակաս 3մ կարգավորող լայնությամբ	1
Ավտոգուդրոնատոր	ցանկացած	1
Ջրի մեքենա	ցանկացած	1
Գլդոն 6-8 տ	թրթռագլդոն	1
Գլդոն 9-11տ	պնևմաանվավոր	1
Գլդոն 12-18 տ	հարթ թմբուկավոր	1
Ավտոգրեյդեր	ցանկացած	1
Բուլդոզեր	ցանկացած	1
Ավտոկռունկ	ցանկացած	1
Բետոնախառնիչ	ցանկացած	1

Նախատեսված աշխատանքների կատարման համար պահաջվում են ՝ <<Քաղաքաշինության բնագավառում շինարարության իրականացում >> լիցենզիա, ըստ հետևյալ ոլորտի՝ ***Տրանսպորտային*** *:*

Աշխատանքային ռեսուրսներ

Նախատեսված աշխատանքների իրականացման համար աշխատանքային ռեսուրսների նվազագույն պահանջներն են.

N	*Որակավորումը*	***Մասնագիտական փորձը***		
		գործունեության ոլորտը	***կատարած աշխատանքը***	***նվազագույն մասնագիտական փորձը***
1	ճարտարագետ -շինարար կամ ճարտարագետ-ճանապարհաշինարար	տրասպորտային շինարարություն	ճանապարհների, կամուրջների կառուցման աշխատանքներ	3 տարի
2	տեխնիկ-շինարար կամ տեխնիկ - ճանապարհաշինարար	տրասպորտային շինարարություն	ճանապարհների, կամուրջների կառուցման աշխատանքներ	3 տարի

ՕՐԱՑՈՒՑԱՅԻՆ ԳՐԱՖԻԿ

N ը/կ	**Կատարվելիք աշխատանքների առանձին տեսակների անվանումներ**	**1**	**2**	**3**	**4**	**5**	**6**	**7**
1	***2***	***3***	***4***	***5***	***6***	***7***	***8***	***9***
1	**Հողային աշխատանքներ**							
2	**Հենապատերի կառուցում**							
3	**Եզրապատերի իրականացում**							
4	**Ե/բ վաքերի տեղադրում**							
5	**Ճանապարհային պատվածք**							

ՀԱՄԱՀԱՎԱՔ ԱՄՓՈՓԱԳԻՐ

Տ-10-55 /Հ-64/ (Նորաշեն) –Մովսես մարզային նշանակության ավտոճանապարհի կմ 7+600-կմ7+682 հատվածի հողային պաստառի վերականգնման և հենապատի կառուցման աշխատանքներ

Հ/Հ	Աշխատանքների անվանումը	Չափի միավոր	Քանակը
1	2	3	4
I.	**Հողային աշխատանքներ**		
1	IV կարգի գրունտի մշակում էքսկավատորով (0,65մ^3) , բարձում ավտոինքնաթափեր և տեղափոխում լցակույտ մինչև 1,5 կմ	մ^3	231,3
2	Նույնը V կարգի գրունտի համար	մ^3	231,3
3	IV կարգի գրունտի մշակում էքսկավատորով (0,65մ^3), տեղում կուտակումով	մ^3	161,7
4	Նույնը V կարգի գրունտի համար	մ^3	161,7
5	Հետադարձ լիցք բուլդոզերով	մ^3	290,0
6	Նույնը ձեռքով	մ^3	33,4
II.	**Ճանապարհային պատվածքի վերականգնում**		
1	Ա/բետոնե ծածկի կտրում սղոցով	գծմ	125,0
2	Ճանապարհային հագուստի քանդում $h_{միջ}$=20սմ հաստությամբ, բարձում ավտոինքնաթափեր 0,65մ3 շերեփի տարողությամբ էքսկավատորով տեղափոխում լցակույտ մինչև 1,5կմ	մ^3	12,0
3	Ավազակոպճային շերտ h=12 սմ	մ^2	310,0
4	Խիճ h=12սմ բիտումի տարածումով 4.12տ/1000մ2	մ^2	310,0
5	Տաք խոշորահատիկ ա/բետոն h=6սմ	մ^2	310,0
6	Տաք մանրահատիկ ա/բետոն h=5սմ „Բ”տիպ	մ^2	310,0
7	Ե/բ վաք Б-1-20-50		
•	Ավազակոպճային շերտի իրականացում Б-1-20-50 վաքի տակ	մ^3	5,50
•	Б-1-20-50 վաքի տեղադրում	գծ.մ/մ^3	110/10.45
•	Б-1-20-50 վաքի ջրամեկուսացում երկշերտ տաք բիտումով	մ^2	104,50
III.	**Անվտանգության էլեմենտներ (парапет)**		
1	Եզրապատի խամքարե բետոն B15	մ^3	16,2
2	Եզրապատի սվաղում	մ^2	120,96
3	Եզրապատի ներկում	մ^2	120,96
IV.	**Հենապատ**		
1	Ավազակոպճային նախապատրաստական շերտ h=20սմ	մ^3	31,7
2	Հիմքի միաձույլ բետոն B20	մ^3	191,77
3	Իրանի միաձույլ բետոն B20	մ^3	253,62
4	Ցամաքուրդ պատի հետևից	գծ.մ/մ^3	106/21,2
5	Ցամաքուրդային խողովակներ (d=15սմ պոլիէթիլենային)	գծ.մ	51,8
6	Աստիճանների միաձույլ բետոն B20	մ^3	1,88
7	Ջրամեկուսացում երկշերտ տաք բիտումով	մ^2	479,7

Կազմեց՝ /Է.Եղիազարյան/

ՀՀ Տավուշի մարզի Մովսես բնակավայր

Տ-10-55 /Հ-64/ (Նորաշեն) -Մովսես մարզային նշանակության ավտոճանապարհի կմ 7+600-կմ7+682 հատված

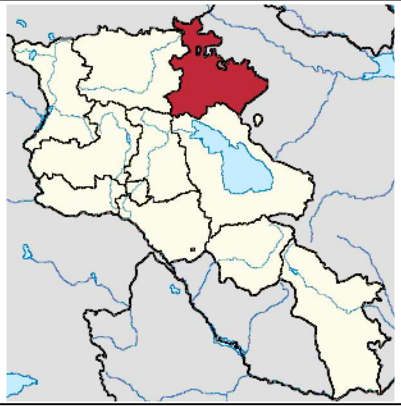

Պաշտոն	Անուն, Ազգանուն	Ստորագր.	Ամիս Ամսաթիվ	Պատվիրատու՝ ՀՀ Տավուշի մարզպետի աշխատակազմ		
Должность	Имя, Фамилия	Подпись	Дата, месяц			
				ՀՀ Տավուշի մարզի Տ-10-55 /Հ-64/ (Նորաշեն) -Մովսես մարզային նշանակության ավտոճանապարհի կմ 7+600-կմ7+682 հատվածի հողային պաստառի վերականգնման և հենապատի կառուցման աշխատանքներ		
Տնօրեն	Է.Եղիազարյան					
				Ճանապարհային մաս	Փուլ	Թերթ	Թերթեր
Նախագծեց	Է.Եղիազարյան				ԱՆ	1	1
				Քարտեզ	«ԷԴ ԱՐՏ ՊՐՈԵԿՏ» ՍՊԸ		

Հատակագիծ

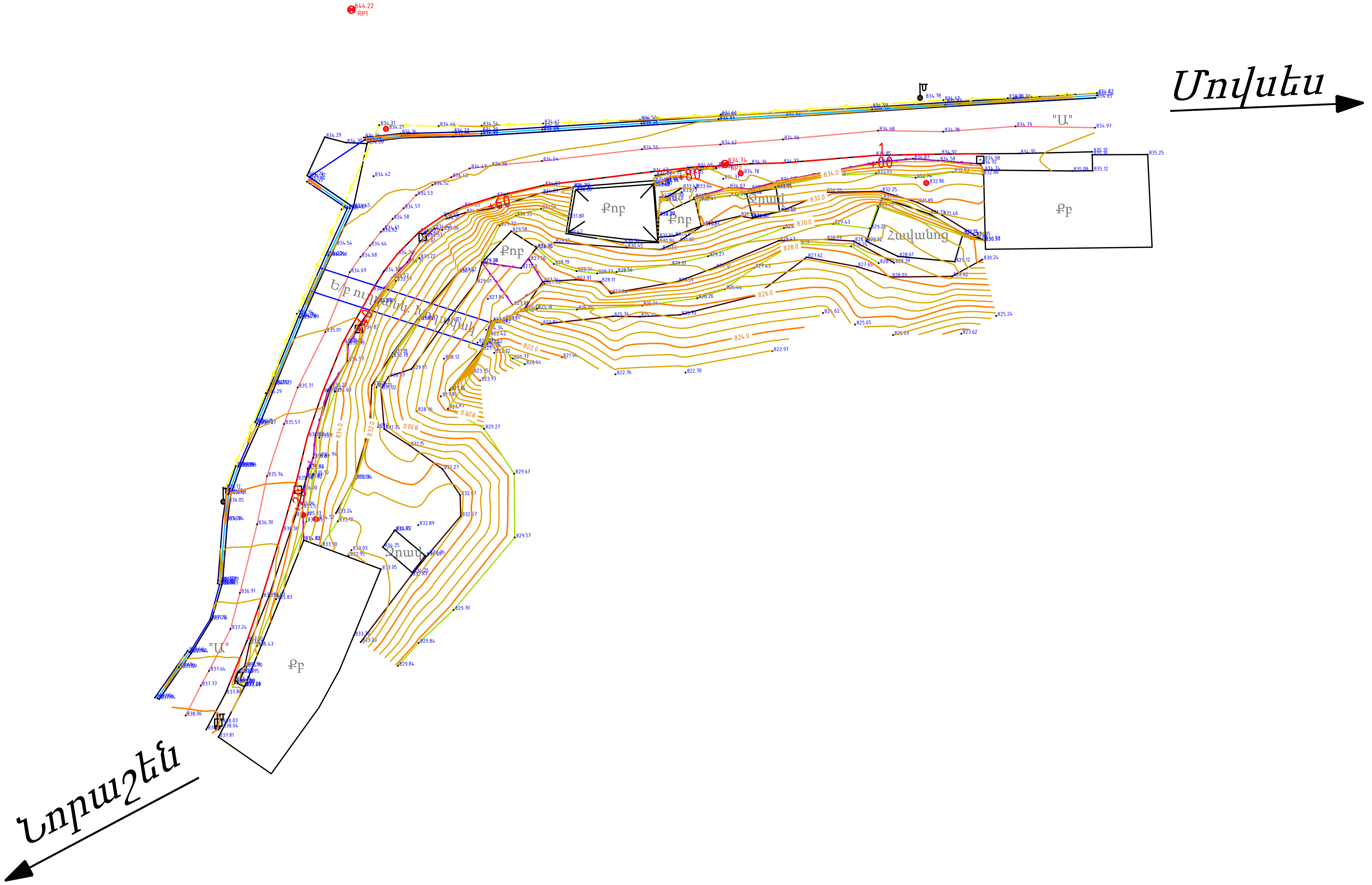

Պաշտոն Должность	Անուն, Ազգանուն Имя, Фамилия	Ստորագր. Подпись	Ամիս Ամսաթիվ Дата, месяц
Տնօրեն	Է.Եղիազարյան		
Նախագծեց	Է.Եղիազարյան		

Պատվիրատու՝ ՀՀ Տավուշի մարզպետի աշխատակազմ

ՀՀ Տավուշի մարզի Տ-10-55 /Հ-64/ (Նորաշեն) -Մովսես մարզային նշանակության ավտոճանապարհի կմ 7+600-կմ7+682 հատվածի հողային պաստառի վերականգնման և հենապատի կառուցման աշխատանքներ

Ճանապարհային մաս	Փուլ	Թերթ	Թերթեր
	ԱՆ	1	10

Տեխնոմետրական հանույթ

«ԷԴ ԱՐՏ ՊՐՈԵԿՏ» ՍՊԸ

Հատակագիծ

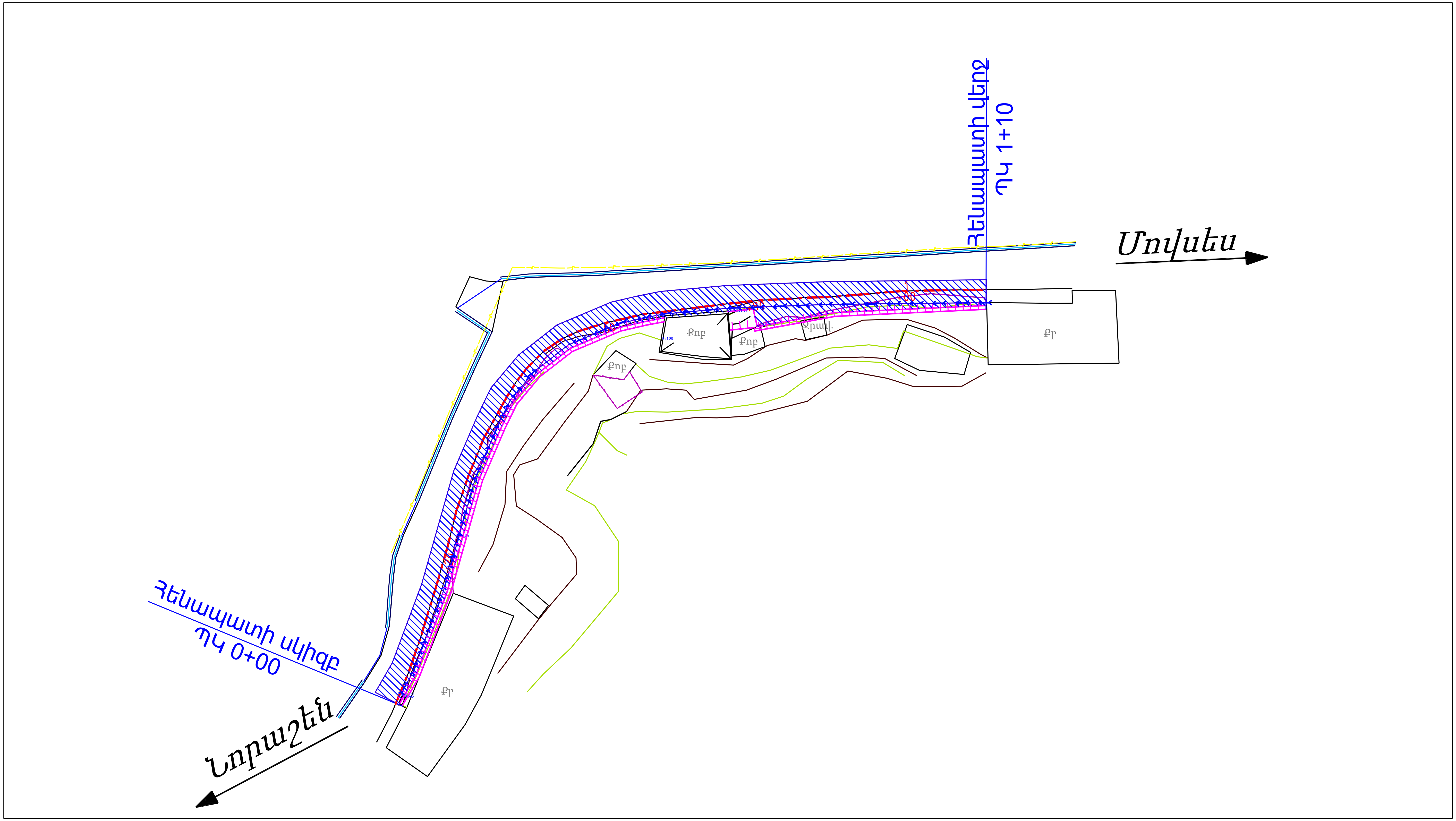

ՊԱՅՄԱՆԱԿԱՆ ՆՇԱՆՆԵՐ

- Նոր տեղադրվող հենապատեր
- Նոր տեղադրվող վաքեր
- Ա/բետոնե վերականգնվող մակերես

Պաշտոն / Должность	Անուն, Ազգանուն / Имя, Фамилия	Ստորագր. / Подпись	Ամիս Ամսաթիվ / Дата, месяц	Պատվիրատու՝ ՀՀ Տավուշի մարզպետի աշխատակազմ		
				ՀՀ Տավուշի մարզի Տ-10-55 /Հ-64/ (Նորաշեն) -Մոսկես մարզային նշանակության ավտոճանապարհի կմ 7+600-կմ7+682 հատվածի հողային պաստառի վերականգնման և հենապատի կառուցման աշխատանքներ		
Տնօրեն	Է.Եղիազարյան					
				Ճանապարհային մաս	Փուլ	Թերթ	Թերթեր
Նախագծեց	Է.Եղիազարյան				ԱՆ	2	10
				Հատակագիծ	«ԷԴ ԱՐՏ ՊՐՈԵԿՏ» ՍՊԸ		

ՀԵՆԱՊԱՏԻ ԵՐԿԱՅՆԱԿԱՆ ԿՏՐՎԱԾՔԸ Մ 1:100

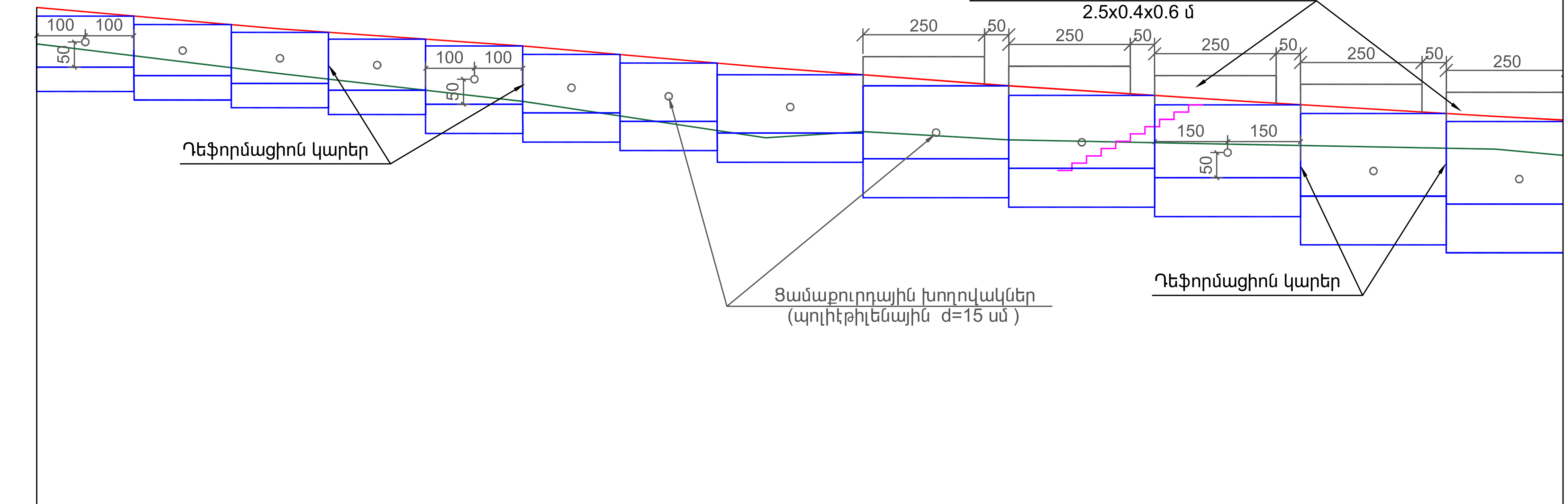

Հենապատի կտրվածքի համարը Number of the retaining wall section	1.	1	1	1	1	2	2	2	2	3	3	3	4	4
Կտրվածքի երկարությունը, սմ Section length, cm	2.	200	200	200	200	200	200	200	300	300	300	300	300	300
Գրունտը Ground	3.													
Հենապատի վերին նիշը, մ The upper level of retain, m	5.	837.55 / 837.55	837.37 / 837.37	837.21 / 837.21	837.07 / 837.07	836.93 / 836.93	836.75 / 836.75	836.58 / 836.58	836.34 / 836.34	836.12 / 836.12	835.92 / 835.92	835.73 / 835.73	835.55 / 835.55	835.39
Հենապատի շուրթի նիշը, մ Offset of the retaining wall, m	6.	836.50 / 836.50	836.32 / 836.32	836.16 / 836.16	836.02 / 836.02	835.73 / 835.73	835.55 / 835.55	835.38 / 835.38	835.14 / 835.14	834.62 / 834.62	834.42 / 834.42	834.24 / 834.24	833.85 / 833.85	833.69
Հենապատի ստորին նիշը, մ The lower level of retaining wall, m	7.	836.00 / 836.00	835.82 / 835.82	835.66 / 835.66	835.52 / 835.52	835.13 / 835.13	834.95 / 834.95	834.78 / 834.78	834.54 / 834.54	833.82 / 833.82	833.62 / 833.62	833.43 / 833.43	832.85 / 832.85	832.69

Պիկետաժ / Chainage	10.	ՊԿ 0+00	+05	+10	+15	+17	+20	+25	+30
Ճանապարհի եզրի նիշը, մ Road edge level, m	4.	837.73	837.29	836.94	836.50		836.12	835.79	835.49
Գրունտի նիշը, մ Level of ground, m	8.	836.98	836.37	835.80	835.05	835.18	835.01	834.91	834.82

Տարածություն, սմ / Space, cm	9.	5.0	5.0	5.0	2.0	3.0	5.0	5.0

Պաշտոն Должность	Անուն, Ազգանուն Имя, Фамилия	Ստորագր. Подпись	Ամիս ամսաթիվ Дата, месяц
Տնօրեն	Է.Եղիազարյան		
Նախագծեց	Է.Եղիազարյան		

Պատվիրատու՝ ՀՀ Տավուշի մարզպետի աշխատակազմ			
ՀՀ Տավուշի մարզի Տ-10-55 /Հ-64/ (Նոյաշեն) -Մովսես մարզային նշանակության ավտոճանապարհի կմ 7+600-կմ7+682 հատվածի հողային պաստառի վերականգնման և հենապատի կառուցման աշխատանքներ			
Ճանապարհային մաս	Փուլ ԱՆ	Թերթ 3	Թերթեր 10
Ստորին հենապատ Երկայնական կտրվածք	«ԷԴ ԱՐՏ ՊՐՈԵԿՏ» ՍՊԸ		

ՀԵՆԱՊԱՏԻ ԵՐԿԱՅՆԱԿԱՆ ԿՏՐՎԱԾՔԸ Մ 1:100

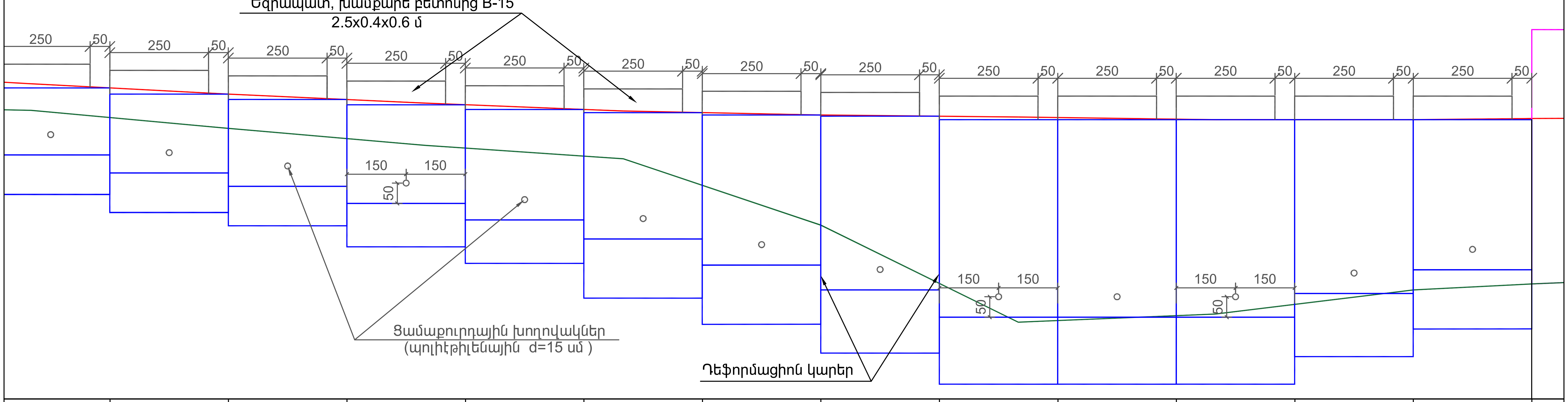

4	300		835.39		833.69		832.69
5	300	835.23	835.23	833.23	833.23	832.23	832.23
6	300	835.09	835.09	832.89	832.89	831.89	831.89
7	300	834.96	834.96	832.46	832.46	831.36	831.36
8	300	834.84	834.84	832.03	832.03	830.93	830.93
9	300	834.79	834.76	831.56	831.56	830.06	830.06
10	300	834.70	834.70	830.90	830.90	829.40	829.40
11	300	834.67	834.67	830.27	830.27	828.67	828.67
12	300	834.58	834.58	829.58	829.58	827.88	827.88
12	300	834.58	834.58	829.58	829.58	827.88	827.88
12	300	834.58	834.58	829.58	829.58	827.88	827.88
11	300	834.58	834.58	830.18	830.18	828.58	828.58
10	300	834.58	834.58	830.78	830.78	829.28	829.28

+30	835.49	834.82	5.0
+35	835.23	834.36	5.0
+40	835.00	833.93	5.0
+45	834.80	833.59	5.0
+50	834.70	831.91	5.0
+55	834.65	829.45	5.0
+60	834.58	829.66	5.0
+65	834.58	830.27	3.0
+68	834.61	830.42	

Պաշտոն / Должность	Անուն, Ազգանուն / Имя, Фамилия	Ստորագր. / Подпись	Ամիս ամսաթիվ / Дата, месяц
Տնօրեն	Է.Եղիազարյան		
Նախագծեց	Է.Եղիազարյան		

Պատվիրատու՝ ՀՀ Տավուշի մարզպետի աշխատակազմ

ՀՀ Տավուշի մարզի Տ-10-55 /Հ-64/ (Նորաշեն) -Մովսես մարզային նշանակության ավտոճանապարհի կմ 7+600-կմ7+682 հատվածի հողային պաստառի վերականգնման և հենապատի կառուցման աշխատանքներ

Ճանապարհային մաս

Փուլ	Թերթ	Թերթեր
ԱՆ	4	10

Ստորին հենապատ
Երկայնական կտրվածք

«ԷԴ ԱՐՏ ՊՐՈԵԿՏ» ՍՊԸ

ՀԵՆԱՊԱՏԻ ԵՐԿԱՅՆԱԿԱՆ ԿՏՐՎԱԾՔԸ Մ 1:100

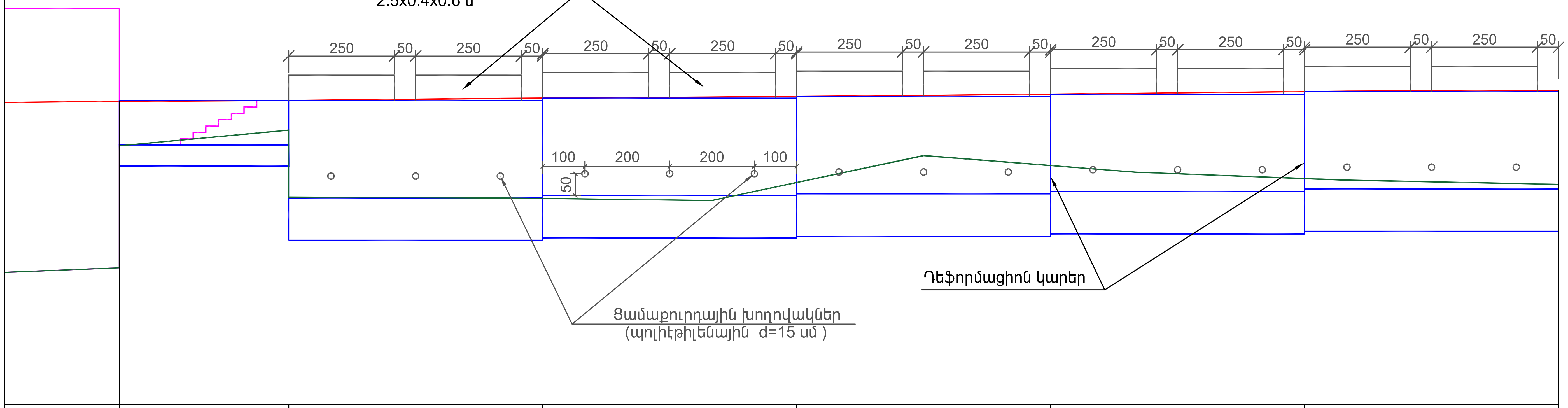

	1	13	13	13	13	13
	400x2	600	600	600	600	600

Picket	+75	+76	+80	+85	+90	+95	1+00	+05	1+10
Elevation	834.66	834.67	834.69	834.74	834.77	834.81	834.86	834.91	834.93
Ground		833.62	833.99 / 832.41	832.39	832.33	833.39	833.00	832.81	832.71

Section	Start	End	Start	End	Start	End
	834.69	834.69	832.39	832.39	831.39	831.39
	834.75	834.75	832.45	832.45	831.45	831.45
	834.80	834.80	832.50	832.50	831.50	831.50
	834.85	834.85	832.55	832.55	831.55	831.55
	834.90	834.90	832.60	832.60	831.60	831.60

1.0	4.0	5.0	5.0	5.0	5.0	5.0	5.0

+75 +76 +80 +85 +90 +95 1+00 +05 1+10

Պաշտոն / Должность	Անուն, Ազգանուն / Имя, Фамилия	Ստորագր. / Подпись	Ամիս Ամսաթիվ / Дата, месяц
Տնօրեն	Է.Եղիազարյան		
Նախագծեց	Է.Եղիազարյան		

Պատվիրատու՝ ՀՀ Տավուշի մարզպետի աշխատակազմ

ՀՀ Տավուշի մարզի Տ-10-55 /Հ-64/ (Նորաշեն) -Մովսես մարզային նշանակության ավտոճանապարհի կմ 7+600-կմ7+682 հատվածի հողային պաստառի վերականգնման և հենապատի կառուցման աշխատանքներ

Ճանապարհային մաս

Փուլ	Թերթ	Թերթեր
ԱՆ	5	10

Երկայնական կտրվածք

«ԷԴ ԱՐՏ ՊՐՈԵԿՏ» ՍՊԸ

ՀԵՆԱՊԱՏԻ ԼԱՅՆԱԿԱՆ ԿՏՐՎԱԾՔՆԵՐ Մ 1:100

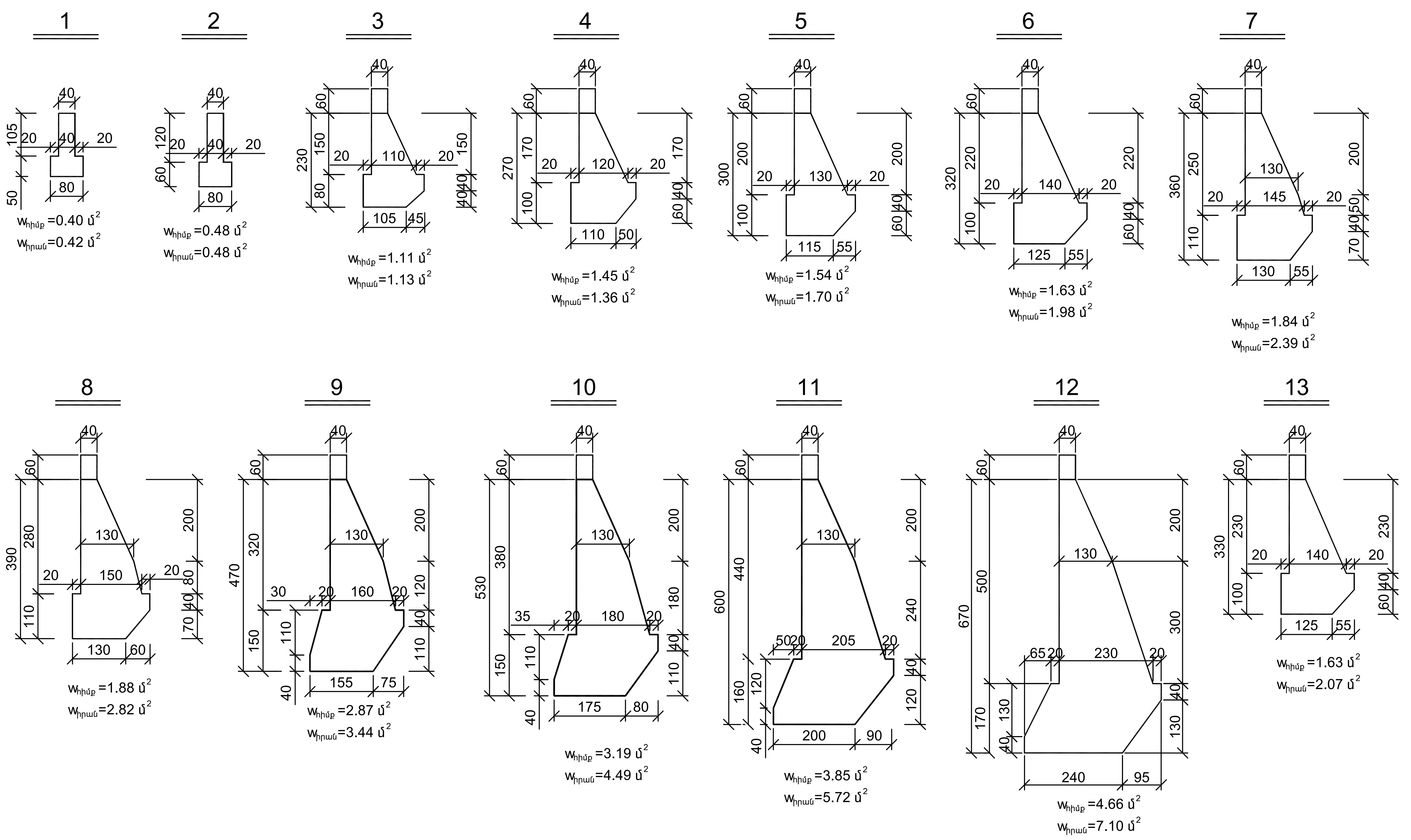

Պաշտոն Должность	Անուն, Ազգանուն Имя, Фамилия	Ստորագր. Подпись	Ամիս ամսաթիվ Дата, месяц	Պատվիրատու՝ ՀՀ Տավուշի մարզպետի աշխատակազմ		
				ՀՀ Տավուշի մարզի Տ-10-55 /Հ-64/ (Նորաշեն) -Մովսես մարզային նշանակության ավտոճանապարհի կմ 7+600-կմ7+682 հատվածի հողային պաստառի վերականգնման և հենապատի կառուցման աշխատանքներ		
Տնօրեն	Է.Եղիազարյան			Ճանապարհային մաս	Փուլ / ԱՆ	Թերթ / 6 · Թերթեր / 10
Նախագծեց	Է.Եղիազարյան					
				Ստորին հենապատ Լայնական կտրվածքներ	«ԷԴ ԱՐՏ ՊՐՈԵԿՏ» ՍՊԸ	

Հենապատի կառուցվածքը

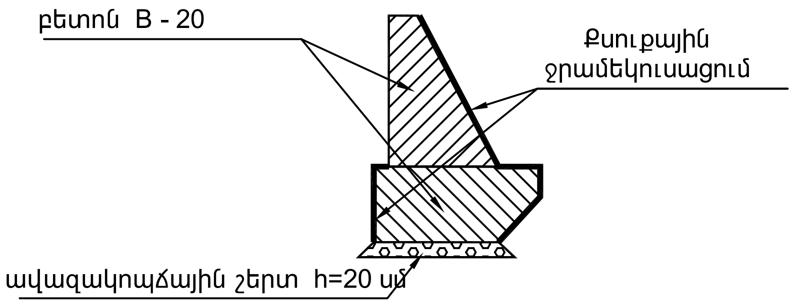

Ցամաքուրդի կառուցվածքը

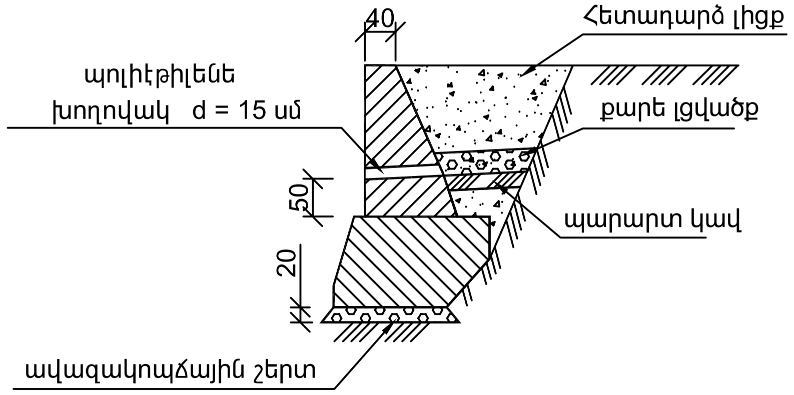

Ցամաքուրդ պատի ետևից

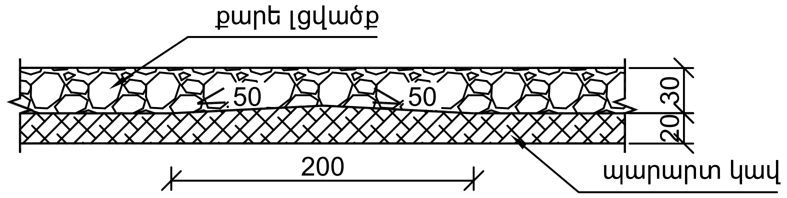

Հիմնական աշխատանքների ծավալների աղյուսակ

N/N	Աշխատանքների անվանումը	Չափի միավոր	Քանակը	Ծանոթություն
1	Հողային աշխատանքներ	մ^3 m^3	786.0	
2	Ավազակոպճային շերտ	մ^3 m^3	31.7	H= 20սմ
3	Հիմքի միաձույլ բետոն B - 20	մ^3 m^3	191.77	B - 20
4	Իրանի միաձույլ բետոն B - 20	մ^3 m^3	253.62	B - 20
5	Ցամաքուրդ պատի ետևից	գծ.մ l.m	372	
6	Ցամաքուրդային խողովակներ (d=15 սմ,պոլիէթիլենե)	գծ.մ l.m	106.0	
7	Ջրամեկուսացում երկշերտ տաք բիտումով	մ^2 m^2	479.7	
8	Հետադարձ լիցք	մ^3 m^3	323.4	
9	Եզրապատի խամքարե բետոն	մ^3 m^3	16.2	B - 15
10	Եզրապատի սվաղում և ներկում	մ^2 m^2	120.96	

Ծանոթություն

1. Հենապատը նախագծված է 3.503.1 - 67.0 - 7100 տիպային նախագծի համաձայն, տիպ VII:
2. Ստորին հենապատը նախատեսված է իրականացնել B-20 մակնիշի բետոնից,
 ГОСТ 26633-2015 Бетоны тяжелые и мелкозернистые
3. Տեղամասը գտնվում է I սեյսմիկ գոտում:

Պաշտոն Должность	Անուն, Ազգանուն Имя, Фамилия	Ստորագր. Подпись	Ամիս Ամսաթիվ Дата, месяц	Պատվիրատու՝ ՀՀ Տավուշի մարզպետի աշխատակազմ		
				ՀՀ Տավուշի մարզի Տ-10-55 /Հ-64/ (Նորաշեն) -Մովսես մարզային նշանակության ավտոճանապարհի կմ 7+600-կմ7+682 հատվածի հողային պաստառի վերականգնման և հենապատի կառուցման աշխատանքներ		
Տնօրեն	Է.Եղիազարյան			Ճանապարհային մաս	Փուլ	Թերթ	Թերթեր
Նախագծեց	Է.Եղիազարյան				ԱՆ	7	10
				Ստորին հենապատ կտրվածքներ, ծավալներ	«ԷԴ ԱՐՏ ՊՐՈԵԿՏ» ՍՊԸ		

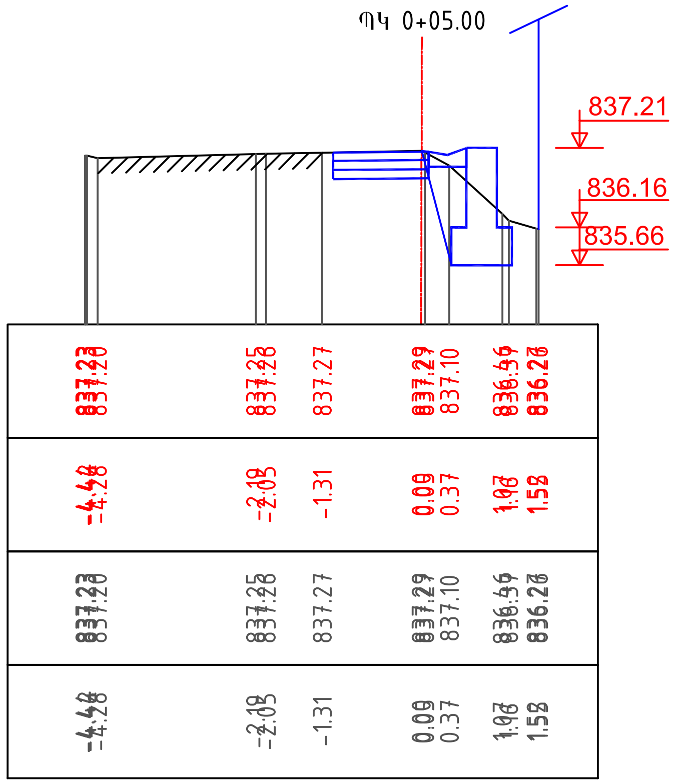

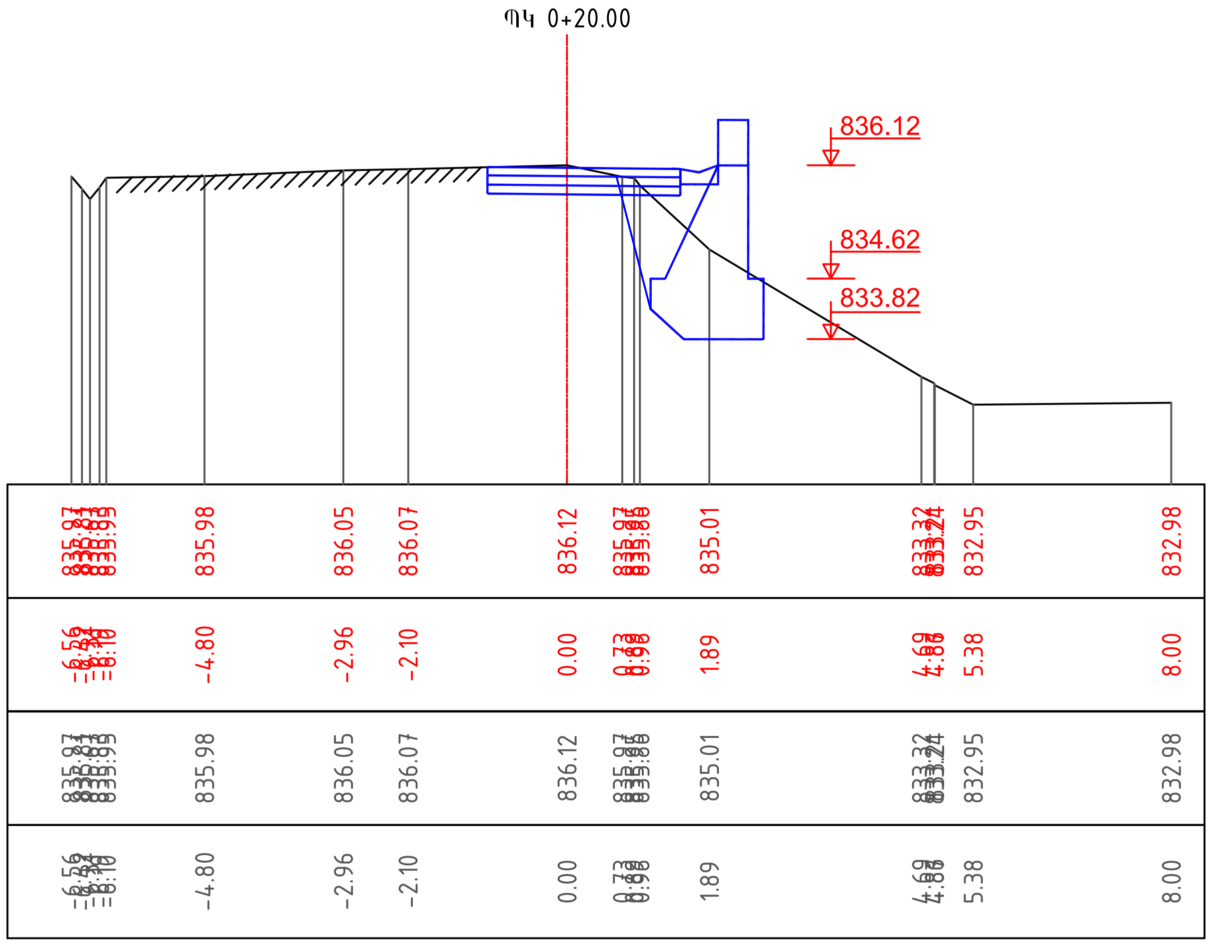

Պաշտոն	Անուն, Ազգանուն	Ստորագր.	Ամիս Ամսաթիվ	Պատվիրատու՝ ՀՀ Տավուշի մարզպետի աշխատակազմ
Должность	Имя, Фамилия	Подпись	Дата, месяц	
				ՀՀ Տավուշի մարզի Տ-10-55 /Հ-64/ (Նորաշեն) -Մովսես մարզային նշանակության ավտոճանապարհի կմ 7+600-կմ7+682 հատվածի հողային պաստառի վերականգնման և հենապատի կառուցման աշխատանքներ
Տնօրեն	Է.Եղիազարյան			
Նախագծեց	Է.Եղիազարյան			Ճանապարհային մաս

Փուլ	Թերթ	Թերթեր
ԱՆ	8	10

Լայնական կտրվածքներ

«ԷԴ ԱՐՏ ՊՐՈԵԿՏ» ՍՊԸ

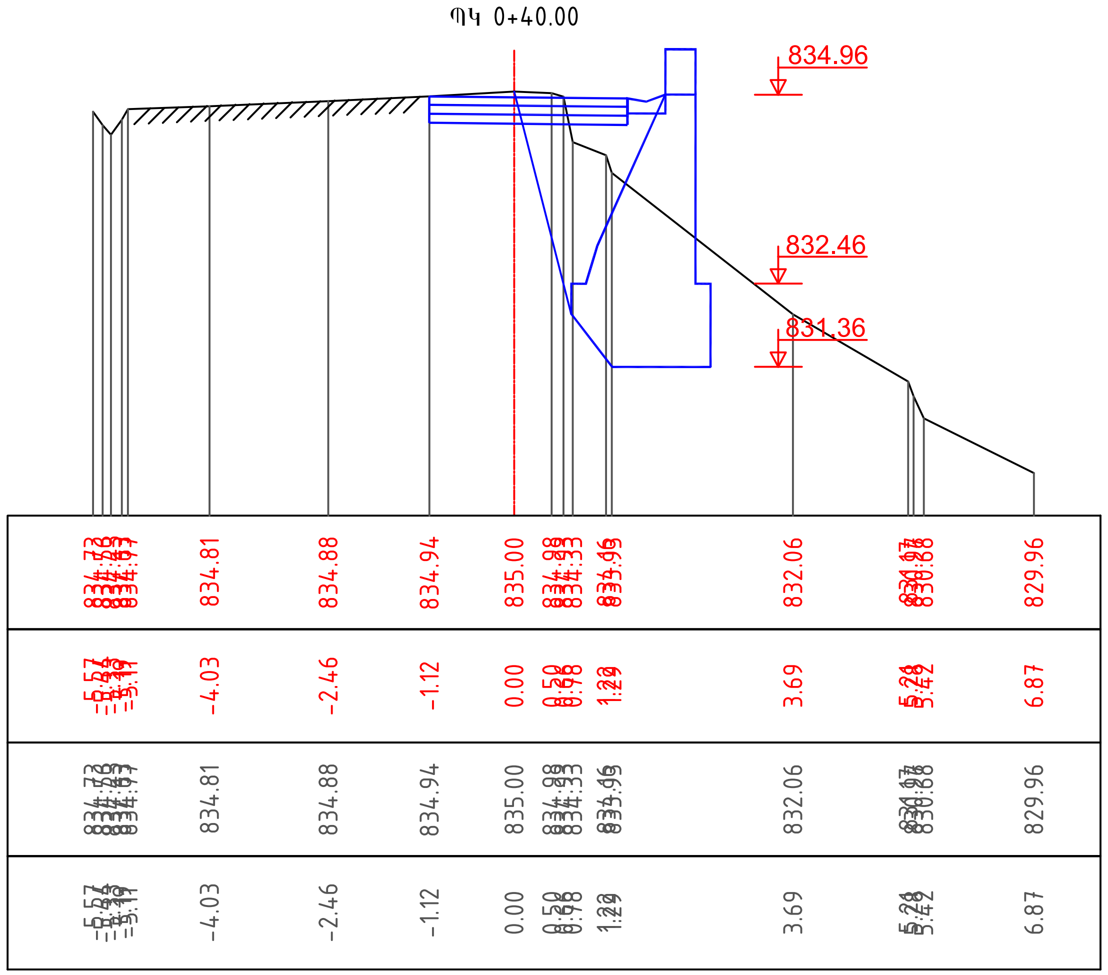

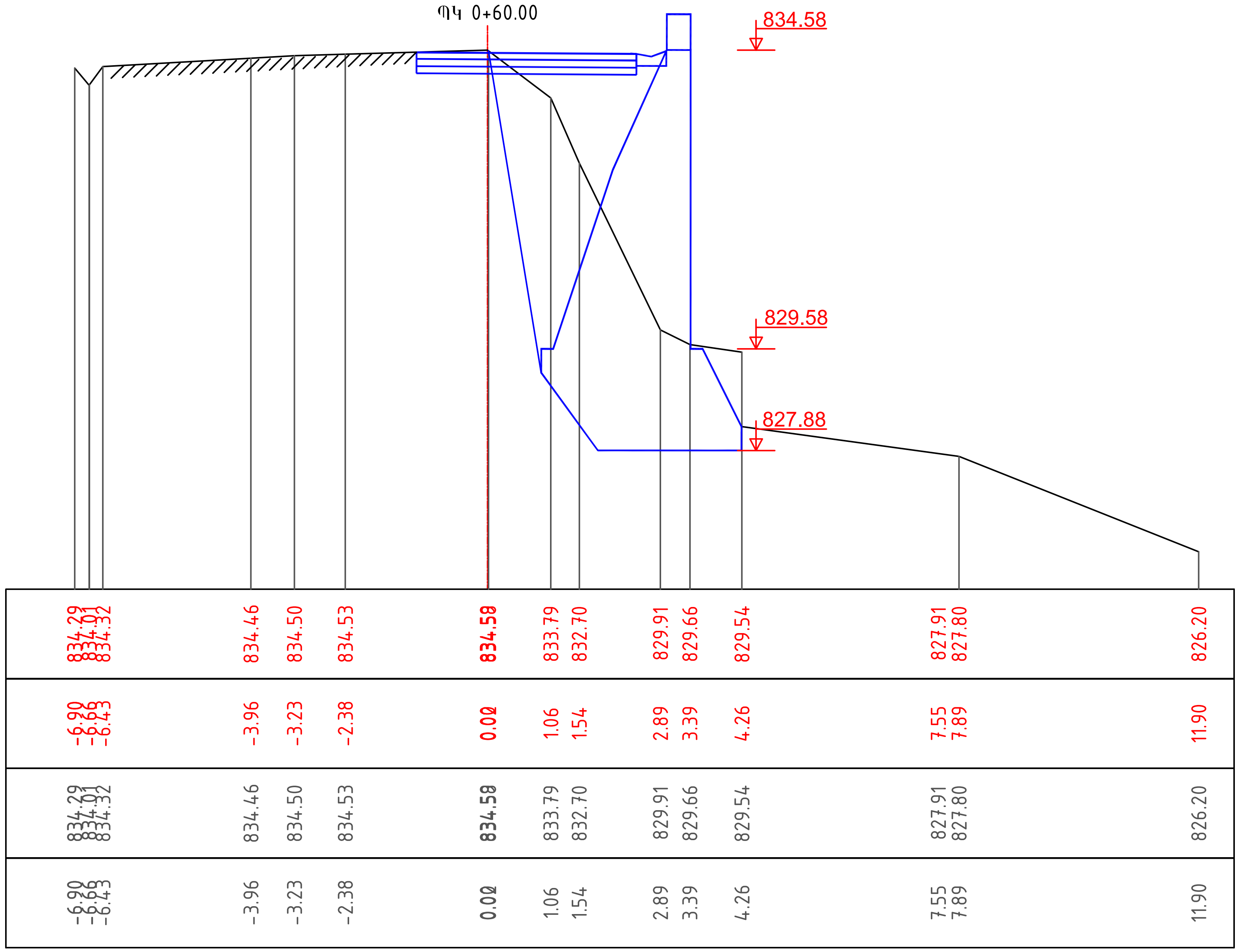

Պաշտոն	Անուն, Ազգանուն	Ստորագր.	Ամիս Ամսաթիվ
Должность	Имя, Фамилия	Подпись	Дата, месяц
Տնօրեն	Է.Եղիազարյան		
Նախագծեց	Է.Եղիազարյան		

Պատվիրատու՝ ՀՀ Տավուշի մարզպետի աշխատակազմ

ՀՀ Տավուշի մարզի Տ-10-55 /Հ-64/ (Նորաշեն) -Մովսես մարզային նշանակության ավտոճանապարհի կմ 7+600-կմ7+682 հատվածի հողային պաստառի վերականգնման և հենապատի կառուցման աշխատանքներ

Ճանապարհային մաս	Փուլ	Թերթ	Թերթեր
	ԱՆ	9	10

Լայնական կտրվածքներ

«ԵԴ ԱՐՏ ՊՐՈԵԿՏ» ՍՊԸ

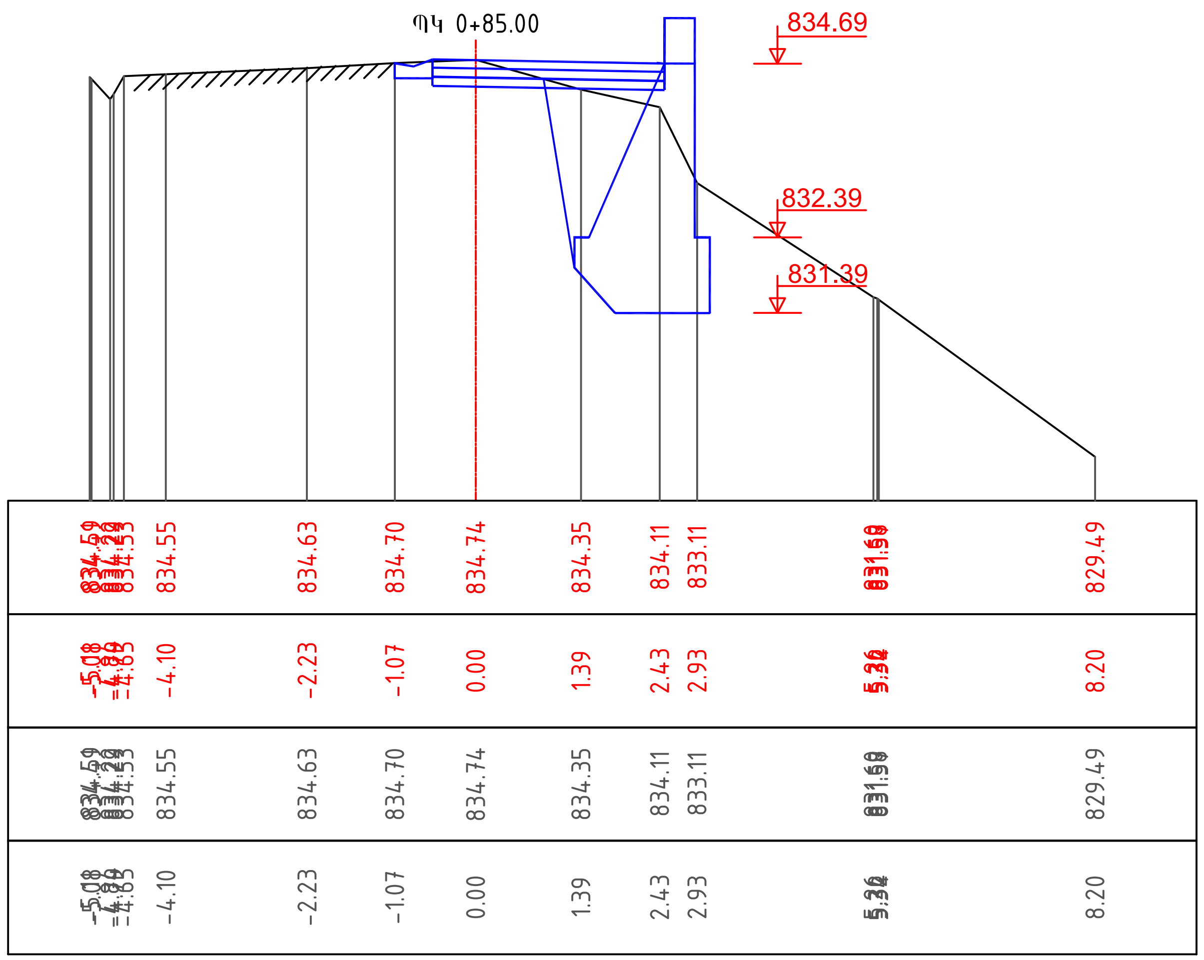

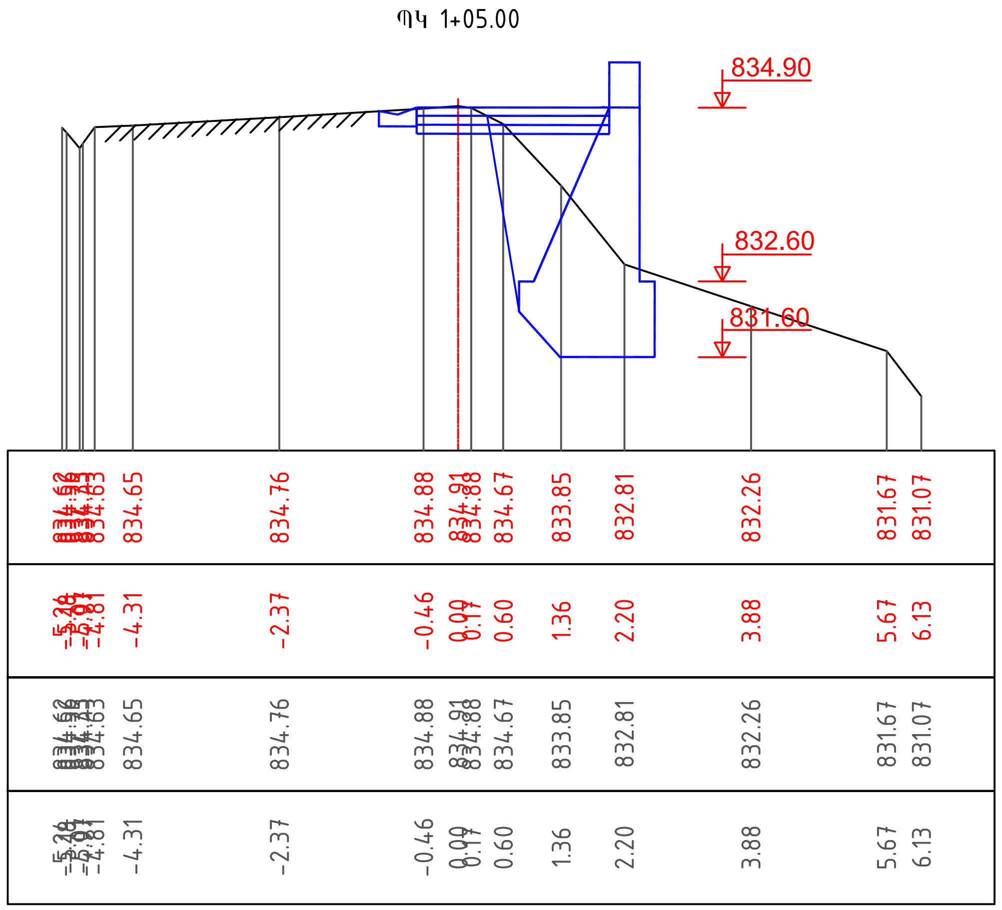

Պաշտոն / Должность	Անուն, Ազգանուն / Имя, Фамилия	Ստորագր. / Подпись	Ամիս Ամսաթիվ / Дата, месяц	Պատվիրատու՝ ՀՀ Տավուշի մարզպետի աշխատակազմ		
				ՀՀ Տավուշի մարզի Տ-10-55 /Հ-64/ (Նորաշեն) -Մովսես մարզային նշանակության ավտոճանապարհի կմ 7+600-կմ7+682 հատվածի հողային պաստառի վերականգնման և հենապատի կառուցման աշխատանքներ		
Տնօրեն	Է.Եղիազարյան			Ճանապարհային մաս	Փուլ	Թերթ	Թերթեր
Նախագծեց	Է.Եղիազարյան				ԱՆ	10	10
				Լայնական կտրվածքներ	«ԷԴ ԱՐՏ ՊՐՈԵԿՏ» ՍՊԸ		

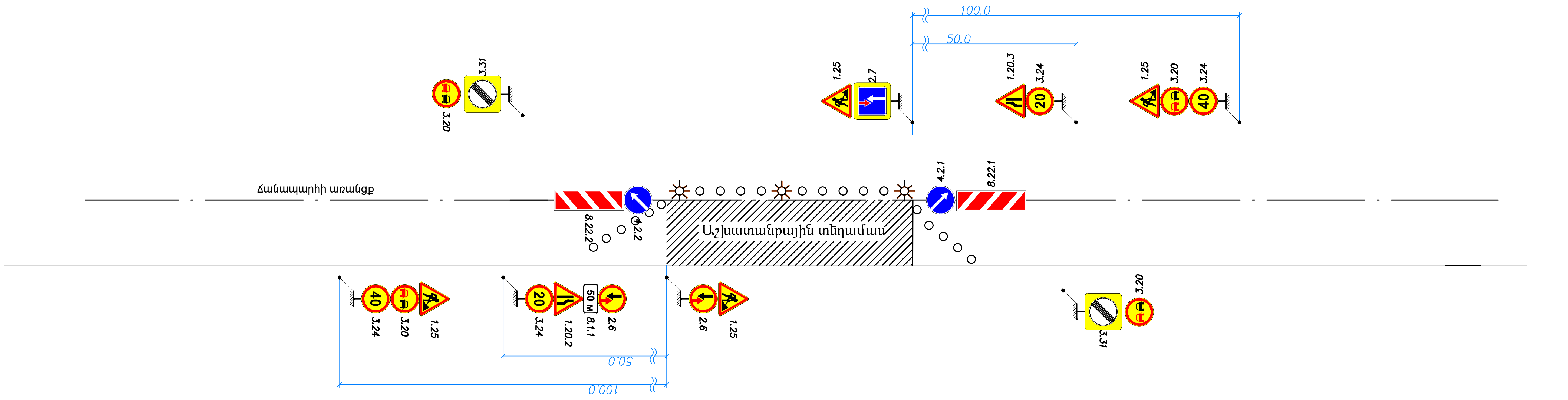

Պայմանական նշաններ

Նշան	Անվանում
1.25	Ճանապարհային աշխատանքներ
1.20.2	Ճանապարհի նեղացում
1.20.3	Ճանապարհի նեղացում
3.20	Վազանցն արգելվում է
3.24	Առավելագույն արագության սահմանափակում
3.31	Բոլոր սահմանափակումների վերջ
4.2.1	Արգելքի շրջանցում աջից
4.2.2	Արգելքի շրջանցում ձախից
2.6	Հանդիպակաց շարժման առավելություն
2.7	Առավելություն հանդիպակաց շարժման նկատմամբ
☼	Լուսազդանշանային առկայծող լապտեր

Պաշտոն / Должность	Անուն, Ազգանուն / Имя, Фамилия	Ստորագր. / Подпись	Ամիս Ամսաթիվ / Дата, месяц
Տնօրեն	Է. Եղիազարյան	[signature]	
Նախագծեց	Է. Եղիազարյան	[signature]	

Պատվիրատու՝ ՀՀ Տավուշի մարզպետի աշխատակազմ

ՀՀ Տավուշի մարզի Տ-10-55 /Հ-64/ (Նորաշեն) -Մովսես մարզային նշանակության ավտոճանապարհի կմ 7+600-կմ7+682 հատվածի հողային պաստառի վերականգնման և հենապատի կառուցման աշխատանքներ

Ճանապարհային մաս

Փուլ	Թերթ	Թերթեր
ԱՆ	1	4

Երթևեկության կարգավորման սխեմա

«ԷԴ ԱՐՏ ՊՐՈԵԿՏ» ՍՊԸ

ՕԲՅԵԿՏԻ ԱՆՎԱՆՈՒՄԸ . . . .

NAME OF WORKS . . . .

ՊԱՏՎԻՐԱՏՈՒ . . . .

CLIENT . . . .

ԿԱՊԱԼԱՌՈՒ . . . .

CONTRACTOR . . . .

ՇԻՆԱՐԱՐԱԿԱՆ ԱՇԽԱՏԱՆՔՆԵՐԻ ՍԿԻԶԲ . . . .

DEADLINES OF CONSTRACTION BEGINNING . . . .

ՎԵՐՋ . . . .

END . . . .

ԼՐԱՑՈՒՑԻՉ ՏԵՂԵԿՈՒԹՅՈՒՆՆԵՐԻ ՀԱՄԱՐ ԶԱՆԳԵԼ ՀԵՌ. .

PHONE NUMBER FOR ADDITIONAL INFORMATION . . . .

Պաշտոն / Должность	Անուն, Ազգանուն / Имя, Фамилия	Ստորագր. / Подпись	Ամիս Ամսաթիվ / Дата, месяц	Պատվիրատու՝ ՀՀ Տավուշի մարզպետի աշխատակազմ			
				ՀՀ Տավուշի մարզի Տ-10-55 /Հ-64/ (Նորաշեն) -Մովսես մարզային նշանակության ավտոճանապարհի կմ 7+600-կմ7+682 հատվածի հողային պաստառի վերականգնման և հենապատի կառուցման աշխատանքներ			
Տնօրեն	Է. Եղիազարյան			Ճանապարհային մաս	Փուլ	Թերթ	Թերթեր
Նախագծեց	Է. Եղիազարյան				ԱՆ	2	4
				Օբյեկտի սկզբում և վերջում տեղադրվող տիպային նշան	«ԷԴ ԱՐՏ ՊՐՈԵԿՏ» ՍՊԸ		

Фасад/Ճակատ

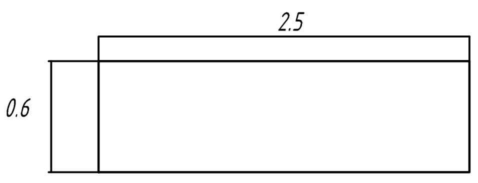

Разрез/Կտրվածք 1 - 1

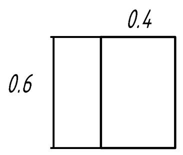

Общий вид/Ընդհանուր տեսք

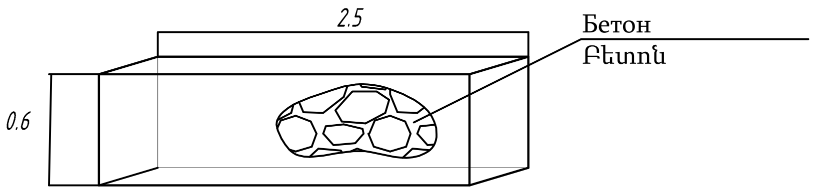

Երկայնական տեսք

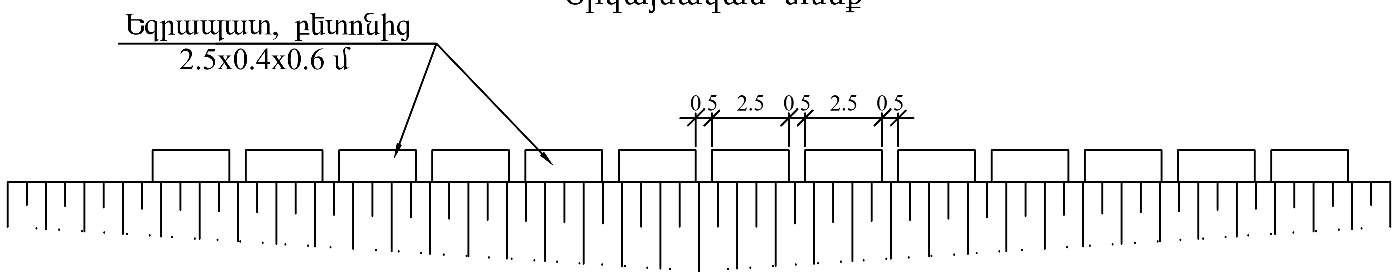

Հատակագիծ

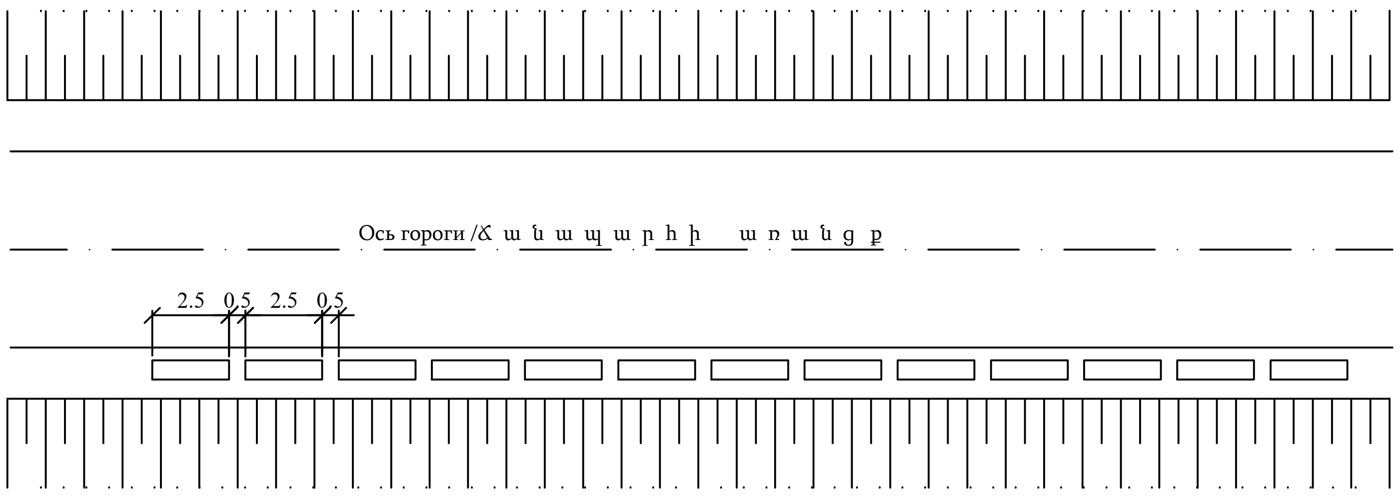

Ծանոթություն:

1. Չափերը տրված են <<մ>> - ով:
   Մեկ հատի համար
2. Բետոն
   ա) մարմին - 0.6 մ^3
3. Սվաղում - 4.48 մ^2
4. Ներկում - 4.48 մ^2

Պաշտոն Должность	Անուն, Ազգանուն Имя, Фамилия	Ստորագր. Подпись	Ամիս Ամսաթիվ Дата, месяц
Տնօրեն	Է. Եղիազարյան		
Նախագծեց	Է. Եղիազարյան		

Պատվիրատու՝ ՀՀ Տավուշի մարզպետի աշխատակազմ

ՀՀ Տավուշի մարզի Տ-10-55 /Հ-64/ (Նորաշեն) -Մովսես մարզային նշանակության ավտոճանապարհի կմ 7+600-կմ7+682 հատվածի հողային պաստառի վերականգնման և հենապատի կառուցման աշխատանքներ

Ճանապարհային մաս	Փուլ	Թերթ	Թերթեր
	ԱՆ	3	4

Եզրապատ
(парапет)

«ԷԴ ԱՐՏ ՊՐՈԵԿՏ» ՍՊԸ

Блок/Բլոկ Б-1-20-50

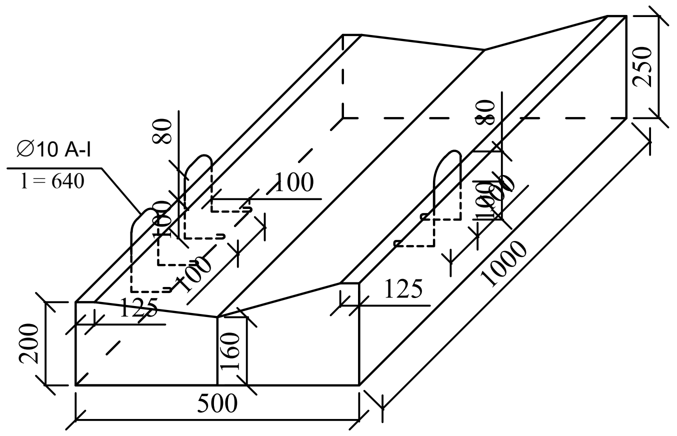

Расход материалов на блок Б–1–20–50 (для 1 блока)

Б–1–20–50 բլոկի նյութերի ծախսը (1 բլոկի)

Наименование блока	Обьем бетона м^3	Вес блока, т	Арматура, кг
Բլոկի անվանումը	Բետոնի ծավալը մ^3	Բլոկի քաշը տ	Ամրանի պարունակ. կգ
Б–1–20–50	0.094	0.24	1.19

Примечание / Ծանոթություն

Размеры указаны в «мм»
Չափերը տրված են "մմ"-ով

Պաշտոն / Должность	Անուն, Ազգանուն / Имя, Фамилия	Ստորագր. / Подпись	Ամիս Ամսաթիվ / Дата, месяц
Տնօրեն	Է.Եղիազարյան		
Նախագծեց	Է.Եղիազարյան		

Պատվիրատու՝ ՀՀ Տավուշի մարզպետի աշխատակազմ

ՀՀ Տավուշի մարզի Տ-10-55 /Հ-64/ (Նորաշեն) -Մովսես մարզային նշանակության ավտոճանապարհի կմ 7+600-կմ7+682 հատվածի հողային պաստառի վերականգնման և հենապատի կառուցման աշխատանքներ

Ճանապարհային մաս

Փուլ	Թերթ	Թերթեր
ԱՆ	4	4

Блок/Բլոկ Б-1-20-50

«ԷԴ ԱՐՏ ՊՐՈԵԿՏ» ՍՊԸ

գրունտի մշակում բարձում ավտոինքնաթափեր և տեղափոխում լցակույտ	Ստորին հեհապատերի կաղապարի իրականացում
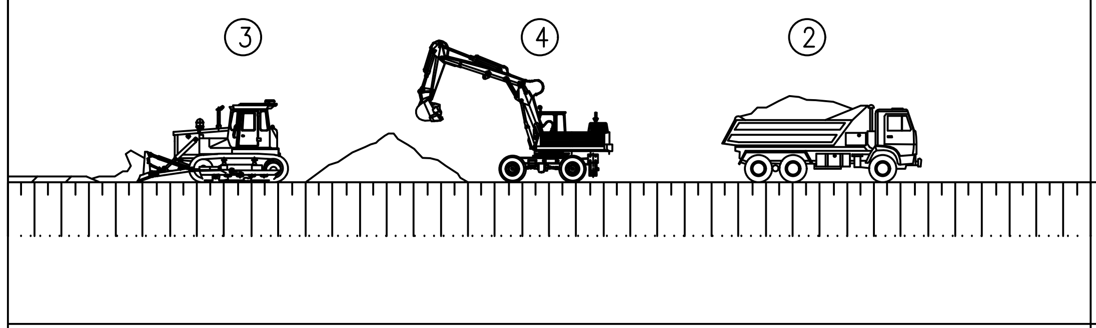	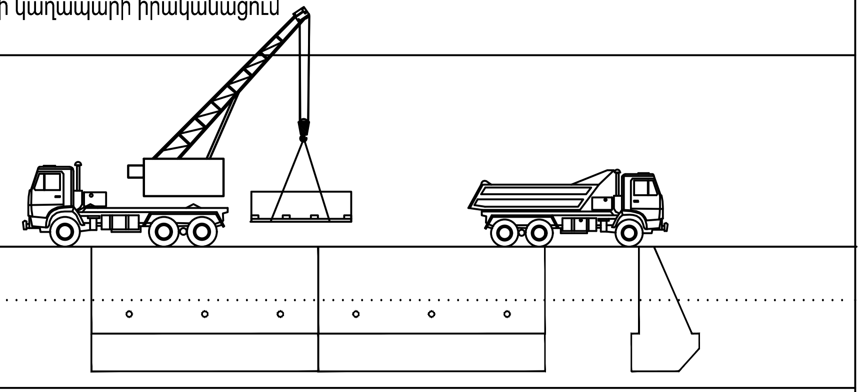
գրունտի մշակում էքսկավատորով, բարձում ավտոինքնաթափեր տեղափոխում լցակույտ	Ստորին հեհապատերի կաղապարի իրականացում
Բուլդոզեր Էքսկավատոր Ինքնաթափ	Ավտոկռունկ Ինքնաթափ

Ստորին հեհապատերի իրականացում միաձույլ բետոնից	Հետադարձ լիցք բուլդոզերով
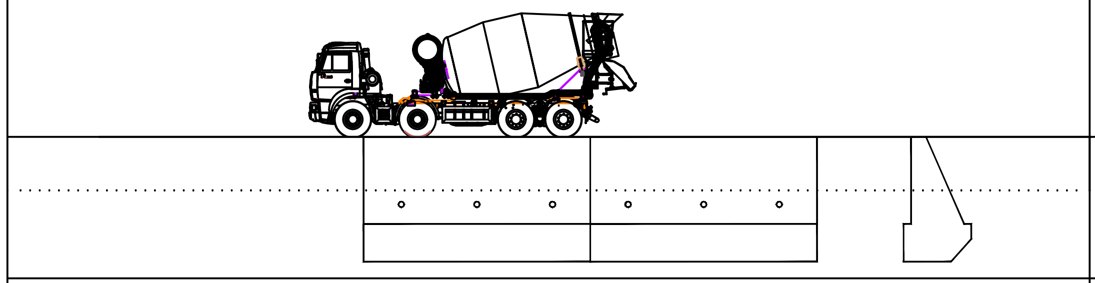	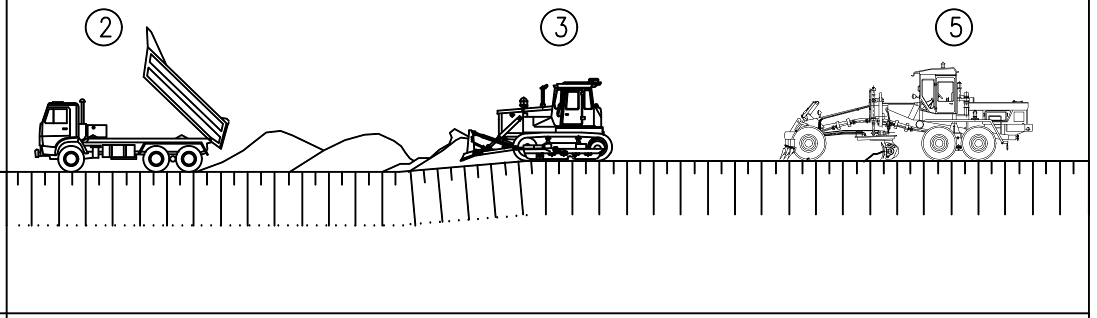
Ստորին հեհապատերի իրականացում միաձույլ բետոնից	Հողային պաստառի համահարթեցում բուլդոզերով Հողային պաստառի պրոֆիլավորում ավտոգրեյդերով
Բետոնախառնիչ	Ինքնաթափ բուլդոզեր ավտոգրեյդեր

Պաշտոն	Անուն, Ազգանուն	Ստորագր.	Ամիս Ամսաթիվ	*Պատվիրատու՝ ՀՀ Տավուշի մարզպետի աշխատակազմ*		
Должность	Имя, Фамилия	Подпись	Дата, месяц			
				ՀՀ Տավուշի մարզի Տ-10-55 /Հ-64/ (Նորաշեն) -Մովսես մարզային նշանակության ավտոճանապարհի կմ 7+600-կմ7+682 հատվածի հողային պաստառի վերականգնման և հենապատի կառուցման աշխատանքներ		
Տնօրեն	Է.Եղիազարյան					
				Շինարարության կազմակերպման նախագիծ	Փուլ	Թերթ	Թերթեր
Նախագծեց	Է.Եղիազարյան				ԱՆ	1	2
				Ստորին հեհապատերի իրականացում	«ԷԴ ԱՐՏ ՊՐՈԵԿՏ» ՍՊԸ	

Ե/բ վաք Б-1-20-50 տեղադրում	Խճային հիմքի իրականացում
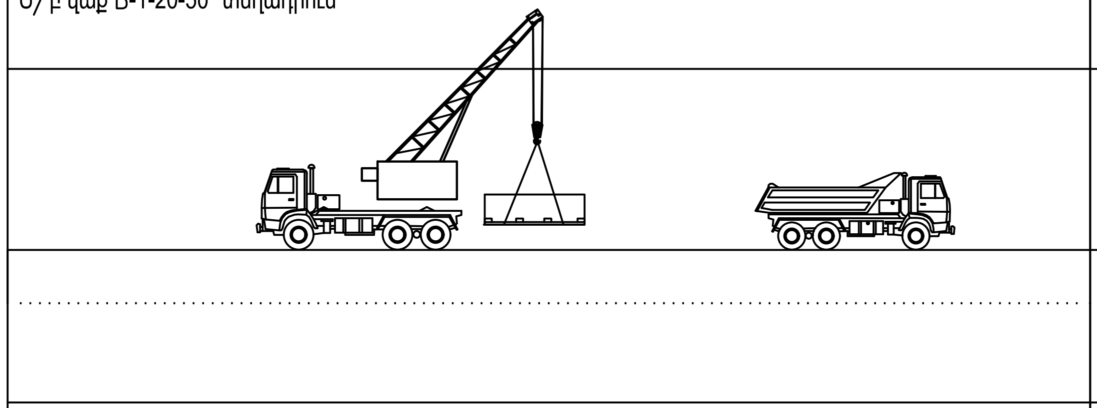	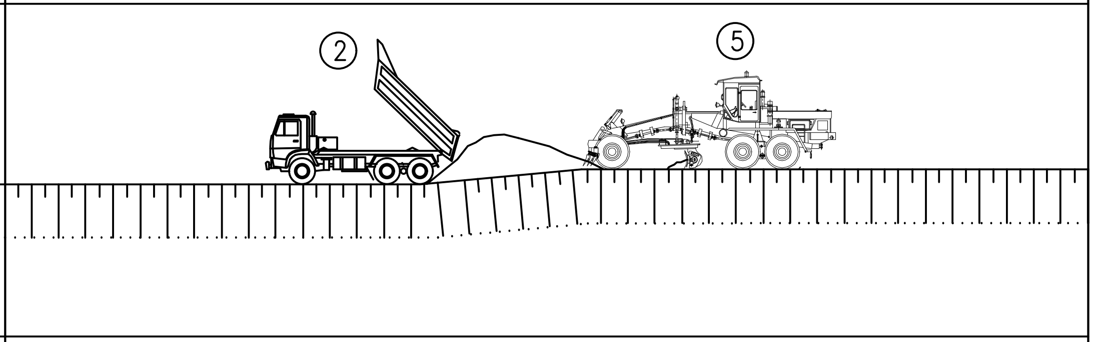
Ե/բ վաք Б-1-20-50 տեղադրում	խճի տեղափոխում ինքնաթափերով հարթեցում ավտոգրեյդերով
Ավտոկռունկ Ինքնաթափ	Ինքնաթափ ավտոգրեյդեր

բիտումի տարածում , մանրախճի տարացում և խտացում	Ա/բ ծածկի իրականացում
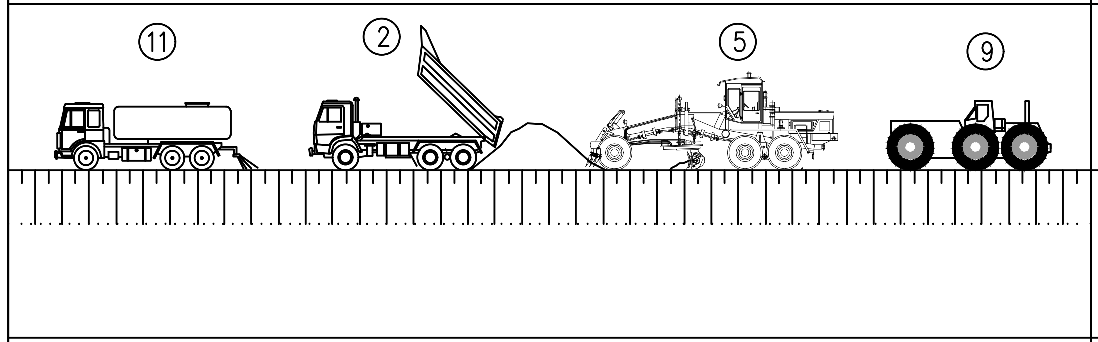	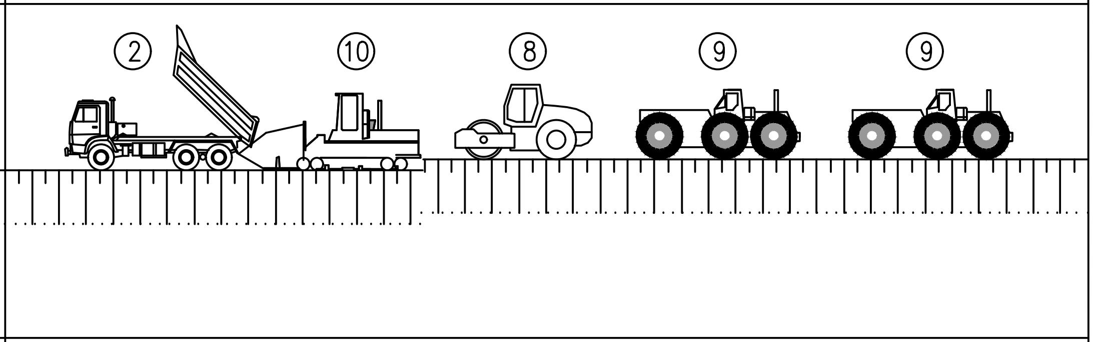
բիտումի տարածում մանրախճի տարացում խտացում	Ա/բ խառնուրդի տեղափոխում ինքնաթափերով Ա/բ խառնուրդի տեղադրում ասֆալտատեղադրիչով Ասֆալտբետոնե ծածկի խտացում
Ավտոգուդրոնատոր Ինքնաթափ ավտոգրեյդեր ծանր գլդոն	Ինքնաթափ թեթև գլդոն ծանր գլդոն ասֆալտատեղադրիչ

Պաշտոն / Должность	Անուն, Ազգանուն / Имя, Фамилия	Ստորագր. / Подпись	Ամիս Ամսաթիվ / Дата, месяц	Պատվիրատու՝ ՀՀ Տավուշի մարզպետի աշխատակազմ		
				ՀՀ Տավուշի մարզի Տ-10-55 /Հ-64/ (Նորաշեն) -Մովսես մարզային նշանակության ավտոճանապարհի կմ 7+600-կմ7+682 հատվածի հողային պաստառի վերականգնման և հենապատի կառուցման աշխատանքներ		
Տնօրեն	Է.Եղիազարյան	[signature]				
				Շինարարության կազմակերպման նախագիծ	Փուլ	Թերթ	Թերթեր
Նախագծեց	Է.Եղիազարյան	[signature]			ԱՆ	2	2
				Ա/բ ծածկի իրականացում	«ԷԴ ԱՐՏ ՊՐՈԵԿՏ» ՍՊԸ		